
aliplast
aluminium systems
ARCHITEKTONICKÁ
PŘÍRUČKA
2021

aliplast
aluminium systems

O NÁS

Aliplast je světově známou firmou zabývající se výrobou hliníkových oken, dveří, fasád, zimních zahrad a dalších systémů z hliníkové slitiny s několika výrobními závody rozmístěnými po celém světě. Sídlo firmy Aliplast se nachází v Lokerenu, v Belgii. Se systémy Aliplast se dnes již můžeme setkat prakticky všude. Výrobní závody se nacházejí v Belgii, Francii, Velké Británii, Číně, Egyptě a v Polsku.

Díky své funkcionalitě, technickým parametrům a estetické hodnotě zažívá výroba hliníkových systémů patřičný rozvoj. Nové trendy navozují nové výzvy vedoucí k uspokojení představ architektů – tvůrců nových trendů a jakosti ve stavebnictví. Široká paleta výrobků firmy Aliplast napomáhá tyto představy realizovat.

Hliníkové systémy se vyznačují vysokou kvalitou, splňující ty nejpřísnější normové požadavky evropského trhu. Technické parametry jako jsou akustická odolnost, odolnost vůči hnanému dešti (vodotěsnost) a větru (průvzdušnost), zvýšený požadavek na bezpečnost (bulgar resistence) a další více definují vlastnosti této materiálové skupiny.

Díky tomu, že je dnes Aliplast celosvětovým koncernem, dochází uvnitř společnosti k výměně mnoholetých prověřených zkušeností přispívající k neustálým inovativním procesům, které mají za následek zvyšování kvality jednotlivých systémů vůči zákazníkům a požadavkům trhu jako takového.

Dnes Aliplast svým zákazníkům může nabídnout:

- **hliníkové okenní a dveřní systémy** *(Genesis, Superial, Star, Econoline)*,
- **hliníkové fasádní systémy** *(MC Wall, MC Glass, MC Fire)*,
- **posuvné systémy** *(Ultraglide, Visoglide, Ecoslide)*,
- **skládací (harmonikové) systémy** *(Panorama)*,
- **systémy zimních zahrad, pergol, přístřešků** *(Aliver, Terrasendach)* a mnohé další.

Tyto systémy jsou rozděleny do dvou hlavních skupin – s tepelnou izolací (exteriérová zástavba) a bez tepelné izolace (interiérová zástavba).
Celková nabídka obsahuje desítky systémů, které dokáží uspokojit **potřeby zákazníka i samotného trhu**.

Aliplast vlastní práškové lakovny, laboratoře pro kontrolu a vývoj, vlastní zkušebny a v neposlední řadě skladové prostory jejichž velikost umožňuje realizaci dodávek do jednoho týdne od objednání. Nedílnou součástí je i softwarová vybavenost.
Do této skupiny patří programy: Alicad, Chacal, Cover, Alixel, které usnadňují návrh jednotlivých systémů, jejich následné oceňování a v neposlední řadě napomáhají při jejich realizaci, která vyúsťuje ze spoluprace s architektonickými a projekčními ateliéry, výrobními a stavebními firmami.

Firma je certifikována dle normy ISO 9001 (systém managementu kvality (QMS), která slouží jako referenční model pro nastavení základních řídicích procesů v organizaci, napomáhající neustále zlepšovat kvalitu poskytovaných výrobků či služeb a spokojenost zákazníka, strategické řízení a práci s riziky. Stejně jako ostatní normy ISO vyžaduje následnou certifikaci zavedeného systému řízení (zavedených procesů) v organizaci. Výsledkem je mezinárodně uznávaný certifikát a je předpokladem určité zralosti a vyspělosti organizace.

O SPOLEČNOSTI CORIALIS

Corialis (Core Innovative Aluminium Integrated Solutions) je předním hráčem v oblasti návrhu a výroby vysoce kvalitních, technologicky vyspělých hliníkových profilových systémů oken, dveří, LOP, posuvných konstrukcí, střešních systémů, zimních zahrad a hliníkového zábradlí.

Působíme v oblastech extruze, izolace, povrchových úprav úzce související s distribucí vysoce kvalitních hliníkových profilových systémů, které dodáváme výrobním závodům nebo firmám po celé Evropě. Výsledkem dodavatelského řetězce je uspokojení rezidenčního i komerčního trhu se zaměřením na novou výstavbu nebo renovaci technologických parků, komerčních celků, obytných budov a v neposlední řadě rodinných domů.

V roce 1984 byla v belgickém Lokerenu založena jako rodinná firma společnost Corialis. Díky úspěšné strategii společnosti se Corialis rozrostl z místní rodinné společnosti na celoevropského lídra v oblasti zpracování komodity hliníku jako takového.

CORIALIS

core innovative aluminium integrated solutions

Centrála společnosti Corialis se nachází v Lokerenu v Belgii. Kromě výrobního závodu a sídla v Belgii má Corialis několik závodů po celém světě. Naše hlavní výrobní závody se nacházejí v:

- Lokerenu (**Belgie**),
- Montpellier (**Francie**),
- Bristolu (**Velká Británie**),
- Lublinu (**Polsko**)
- a Portu (**Portugalsko**).

Mimo evropu má společnost výrobní závody v:

- Le Tampon (**La Reunion Island**),
- Johannesburgu (**JAR**),
- Šanghaji (**Čína**)
- a Bělehradě (**Srbsko**).



Belgie



JMD Systems



Portugalsko



Francie


Velká Británie

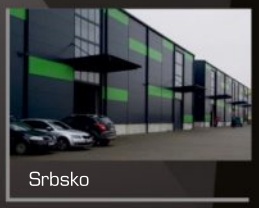
Srbsko

aliplast
aluminium systems

member of

CORIALIS
core innovative aluminium integrated solutions

HISTORIE
Aliplast & Corialis

2020
- Akvizice společnosti Lingote Aluminios SA v Portugalsku

2019
- Instalace druhé svislé lakovací linky ve Francii

2018
- Vertical integration v Polsku; instalace druhé svislé lakovací linky, 3 lisovací a eloxovací linky.
- Vertical integration Smart Systems II v Británii; instalace druhé svislé lakovací linky + spuštění výroby designových dveří pro UK trh (nová produktová řada)

2016
- Zastoupení hliníkových systémů Aliplast d.o.o v Srbsku
- Akvizice společností „Hinges and Hardware“ v JAR

2015
- Vertical integration Smart Systems v Británii, instalace svislé lakovací linky
- Akvizice společnosti pro obchodování s příslušenstvím (Shangai) Ltd.
- Akvizice společnosti JMD Systems v JAR (Pty) Ltd.

2011
- Vertical integration of the Polish Hub

2010
- Frontdoors production ve Spojeném království

2009-12
- Investiční záměry do nového závodu v Polsku
  - nové vertikální výrobní linky
  - nového vytlačovací lisy,
  - nové lakovny

2005
- Oficiální zastoupení ve Spojeném království

2003
- Akvizice JMD La Reunion
- Instalace vytlačovacích lisů ve Francii
- Vertikální integrace francouzského výrobního závodu

2002
- Akvizice Aliplast Polsko
- Instalace dalších vytlačovací lisů v Belgii

2000
- Instalace nových vytlačovací lisu v Belgii
- Vertikální integrace výrobního závodu v Belgii

1999
- Akvizice smart systémů

1998
- Akvizice společnosti Profils Systèmes

1990
- Fáze vývoje okenních, dveřních a fasádních systémů

1984
- Na základě rodinné firmy v belgickém Lokerenu založení společnosti

CERTIFIKACE

Hliníkové systémy Aliplast jsou certifikovány nejen v České republice, ale i v celé EU. Certifikaci výrobků Aliplast provedly významné instituce - ITB Polsko, IFT Rosenheim, CSI Zlín, Fires Slovensko.

PROJEKČNĚ-KALKULAČNÍ PROGRAMY

AliCAD - Program slouží k přípravě cenových nabídek pro zákazníky, generuje výrobní listy, nářezové listy, náhledy konstrukcí, objednávky atd. Program je neustále vyvíjen a doplňován o nové technické poznatky.

TECHNICKÁ PODPORA

Praktická a teoretická školení v oblasti projekce ze systémů Aliplast, školení v oblasti projekčních programů, produktová školení se odbývají v Školícím centru divize R&D Aliplast.

Školící centrum je vybaveno zkušební komorou KS Schulten. Komora slouží ke zkouškám těsnosti proti atmosferickým vlivům (voda, vzduch, tlak) oken, dveří a fasád. V komoře se mohou testovat konstrukce o max. rozměrech 6000 x 6000 mm.

Společnost Aliplast úzce spolupracuje s institutem IFT Rosenheim.

ROZVOJ

Protože je dnes Aliplast celosvětovým koncernem, dochází zároveň také k výměně mnoholetých prověřených zkušeností, což celkově přispívá k neustálému zlepšování výkonnosti firmy vůči zákazníkům.

aliplast
aluminium systems

PRÁŠKOVÁ LAKOVNA

ALIPLAST disponuje velice dobře vybavenou práškovou lakovnou s pokročilou technologií lakování. Součástí lakovny je špičkově vybavená svislá lakovací linka a plně automatizované 2 vodorovné lakovací linky. Používané nejmodernější techniky nanášení laku a pokročilé technologické vybavení zabezpečují špičkový konečný produkt.

Vlastní laboratoř umožňuje dosahování takových výsledných parametrů, které jsou v souladu s evropskou normou Qualicoat (číslo licence: 1518) a Qualideco (číslo licence PL-0001).

SVISLÁ LAKOVACÍ LINKA

- 200 mm x 100 mm x 7500 mm,
- plně automatizovaná,
- efektivita výrobní linky: 600-800 m²/hod,
- moderní a ekologická

SVISLÁ LAKOVACÍ LINKA

- 200 mm x 100 mm x 7000 mm,
- plně automatizovaná,
- efektivita výrobní linky: 1000 m²/hod,
- moderní a ekologická

VODOROVNÁ LAKOVÁCÍ LINKA

- plně automatizovaná,
- efektivita výrobní linky: 360 m²/hod

WOOD COLOUR

- Aliplast Wood Colour Effect (imitace dřeva)

ELOXOVÁNÍ

Společnost Aliplast dokončila výstavbu nového výrobního závodu o rozloze 6 000 m^2 a spustila novou výrobní linku určenou k rafinaci hliníkových povrchů - eloxování.

Technologická linka Galvatek je plně automatizovaná, operační systém podporuje 39 procesních nádob včetně čtyř sušáren, které urychlují výrobní proces včetně dvoufázového dokončovacího procesu (studeno-teplé).

Linka je určena k eloxování profilů a hliníkových prvků do maximální délky 7,2 a pracovní hloubky 2 m. Výkon linky: max. 1 600 000 m^2 / rok, tloušťka povlaku: - 5 - 25 mikronů a barevné eloxování (C31, C32, C33, C34, C35).

Kromě toho Aliplast zakoupil plně automatizované kartáčovací zařízení OSMG z Itálie, které eloxovaným povrchům dodává homogenní sametový vzhled.

Poslední investice společnosti Aliplast je z hlediska výrobní kapacity největší ve střední a východní Evropě.

DALŠÍ SLUŽBY - OBRÁBĚNÍ

Aliplast je společností, která nabízí komplexní řešení: počínaje výrobou hliníkových profilů až po služby mechanického obrábění. Aliplast nabízí : řezání, vrtání, děrování, frézovaní a ohýbaní profilů. Přizpůsobení se individuálním potřebám klienta, firma Aliplast si zakládá na nejmodernějším technologickém vybavení.

MOŽNOSTI LISOVNY

LIS 8”

Nabízené slitiny:
EN AW 1050, 6060, 6063, 6005A, 6101

tlak lisu:	2 200 T
minimální hmotnost:	0,3 kg/m
maximální šířka:	230 mm
maximální délka:	7000 mm

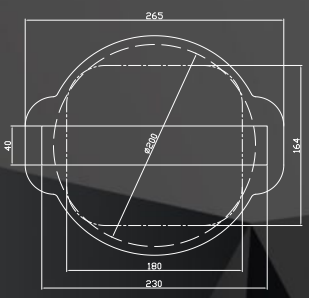

LIS 8”

Nabízené slitiny:
EN AW 1050, 6060, 6063, 6005A, 6101

tlak lisu:	2 400 T
minimální hmotnost:	0,3 kg/m
maximální šířka:	230 mm
maximální délka:	14 000 mm

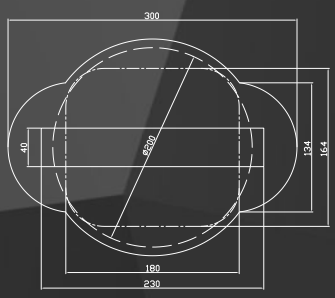

LIS 9”

Nabízené slitiny:
EN AW 1050, 6060, 6063, 6005A, 6082, 6101

tlak lisu:	2 800 T
minimální hmotnost:	0,9 kg/m
maximální šířka:	370 mm
maximální délka:	14 000 mm

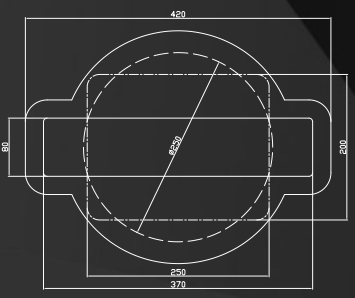


aliplast
aluminium systems
member of
CORIALIS
core innovative aluminium integrated solutions
aliplast
aliplast
aliplast
aliplast
HLINÍKOVÉ SYSTÉMY A PROFILY PRO STAVEBNICTVÍ

OBSAH

OKENNÍ A DVEŘNÍ SYSTÉMY S PŘERUŠENÝM TEPELNÝM MOSTEM

10 ▸ GENESIS 75 *(okenní a dveřní systém stavební hloubky 75 mm)*
12 ▸ GENESIS OUT *(okenní systém pro ven výklopná okna)*
14 ▸ PANELOVÉ DVEŘE GENESIS 75
16 ▸ STAR *(okenní a dveřní systém stavební hloubky 90 mm)*
18 ▸ PANELOVÉ DVEŘE
24 ▸ SUPERIAL i+ *(okenní a dveřní systém stavební hloubky 75 mm)*
26 ▸ SUPERIAL OUT *(okenní systém pro ven výklopná okna)*
28 ▸ SUPERIAL SU *(okenní systém se skrytým křídlem)*
30 ▸ SUPERIAL 800 i+ *(dveřní systém)*
32 ▸ PANELOVÉ DVEŘE SUPERIAL 800 i+
34 ▸ VS600 *(vertikálně výsuvné okno)*
40 ▸ IMPERIAL i+ *(okenní a dveřní systém stavební hloubky 65 mm)*
42 ▸ IMPERIAL OUT *(okenní systém pro ven výklopná okna)*
44 ▸ IMPERIAL SU *(okenní systém se skrytým křídlem)*
46 ▸ IMPERIAL 800 i+ *(dveřní systém)*
48 ▸ ECOFUTURAL / ECOFUTURAL OC *(okenní a dveřní systém stavební hloubky 65 mm)*
50 ▸ STEEL LOOK *(okenní systém určený pro historickou zástavbu)*
52 ▸ MAX LIGHT *(okenní systém určený pro historickou zástavbu)*

OKENNÍ A DVEŘNÍ SYSTÉMY BEZ PŘERUŠENÉHO TEPELNÉHO MOSTU

54 ▸ ECONOLINE / ECONOLINE PANELOVÉ DVEŘE *(okenní a dveřní systém bez přerušeného tepelného mostu)*

AKUSTICKÉ INTERIÉROVÉ PŘÍČKY

56 ▸ OFFICE *(systém pro vnitřní dělící příčky)*

POSUVNÉ SYSTÉMY

62 ▸ ULTRAGLIDE *(posuvný a zdvižně-posuvný systém)*
64 ▸ ULTRAGLIDE - nízký práh *(posuvný a zdvižně-posuvný systém s nízkým prahem)*
66 ▸ MONORAIL *(posuvný a zdvižně-posuvný systém)*
68 ▸ ULTRAGLIDE - rohové řešení *(posuvný a zdvižně-posuvný systém - rohové řešení)*
70 ▸ VISOGLIDE PLUS *(posuvný systém s přerušeným tepelným mostem)*
72 ▸ SLIDE PLUS *(posuvný systém s přerušeným tepelným mostem s nižšími požadavky na teplotechniku)*
74 ▸ MODERN SLIDE *(posuvný systém s přerušeným tepelným mostem)*
76 ▸ ECOSLIDE / SLIDE COLD *(posuvné systémy bez přerušeného tepelného mostu)*

SKLÁDACÍ (HARMONIKOVÉ) SYSTÉMY

78 ▸ PANORAMA *(systém skládacích [harmonikových] dveří s přerušením tepelného mostu)*

FASÁDNÍ SYSTÉMY

84 ▸ MC WALL *(LOP - lehký obvodový plášť)*
86 ▸ MC PASSIVE *(LOP - lehký obvodový plášť)*
88 ▸ MC PASSIVE + *(LOP - lehký obvodový plášť)*
90 ▸ MC GLASS *(LOP - lehký obvodový plášť s tmelenou spárou)*
92 ▸ BLOKOVÁ FASÁDA *(systém modulové [blokové] fasády)*
94 ▸ MC PARALLEL WINDOW *(paralelně výsuvné okno vložené do LOP)*
96 ▸ STŘEŠNÍ OKNO *(střešní okno MC RW vložené do LOP)*
98 ▸ SUN PROTECTION *(systém exteriérového stínění v LOP)*
100 ▸ SLIDING SHUTTERS *(posuvné žaluzie se systémem protislunečních ochrany)*

PROTIPOŽÁRNÍ SYSTÉMY

102 ▸ MC FIRE *(protipožární systém LOP až do požární odolnosti EI60)*
104 ▸ MC GLASS FIRE *(protipožární systém LOP se strukturálně tmelenou spárou v požární odolnosti EI30, EI60)*
106 ▸ MC FIRE ROOF *(protipožární střešní světlík)*
108 ▸ FR90 *(protipožární systém s přerušením tepelného mostu pro dveřní konstrukce a fixní příčky s protipožární odolností až do EI90)*
110 ▸ FR65 *(protipožární systém dveřních konstrukcí a fixních stěn s požární odolností do EI30)*
112 ▸ FR90 SLIDE *(protipožární automatický posuvný systém s protipožární odolností do EI30)*

ZIMNÍ ZAHRADY

114 ▸ VICTORIAN PLUS *(systém zimních zahrad s přerušením tepelného mostu)*
116 ▸ ALIVER 2000+ *(systém zimních zahrad s přerušením tepelného mostu)*
118 ▸ TERRASSENDACH *(přístřešky, pergoly, terasy)*

SÍTĚ PROTI HMYZU (PLISÉ); HLINÍKOVÉ ZÁBRADLÍ

120 ▸ INSECT SYSTEM *(systém sítí proti hmyzu, plisé)*
122 ▸ FLYSCREEN / MACASSAR *(sítě proti hmyzu, zábradlí)*

OKENNÍ A DVEŘNÍ SYSTÉMY

GENESIS 75



aliplast
aluminium systems

GENESIS 75

POPIS SYSTÉMU

Okenní a dveřní systém se stavební hloubkou 75 mm.

Základem systému Genesis 75, jsou rámové profily se stavební hloubkou 75 mm.

Široká škála profilů nabízených v rámci systému Genesis 75 umožňuje návrh moderních okenních a dveřních konstrukcí s vysokou funkčností.

Systém Genesis 75 využívá moderní izolační materiály, které jsou nyní novinkou na trhu. Dodatečné tepelné těsnění bylo navrženo vedle klasického centrálního těsnění. Díky tomuto řešení bylo dosaženo velmi vysoké těsnosti oken (infiltrace vzduchu, vodotěsnosti), inovačního vzhledu a estetiky.

V systému bude možné vybrat různé povrchové úpravy, které dávají konstrukci individuální charakter.

Systém také umožňuje celoskleněné rohové spojení 90 stupňů.

Okenní systém Genesis 75 vytváří nový standard izolace oken při zachování nejvyšší ergonomie použití a moderní estetiky profilu.

Dostupné technické řešení Genesis OUT (Genesis OUT i, Genesis OUT i+) - okna otvíravé do exteriéru.

Systém Genesis 75 obsahuje i řešení panelových dveří.

Genesis 75 je systém určený pro návrh okenních konstrukcí, jak ve veřejných budovách, tak i v bytové zástavbě.

Možnost lakování profilů dle palety RAL (Qualicoat 1518), lakování na lince DECORAL®, která dodá profilům jedinečný vzhled dekorů dřeva Aliplast Wood Colour Effect (Qualideco PL-0001), eloxování (Qualanod 1808).

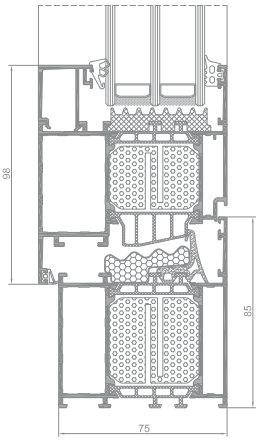

řez rámem GN 75

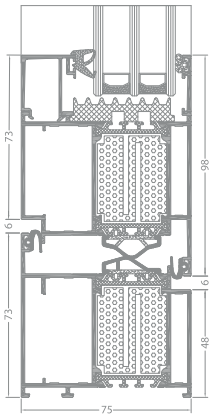

řez dveřmi GN 75 i+

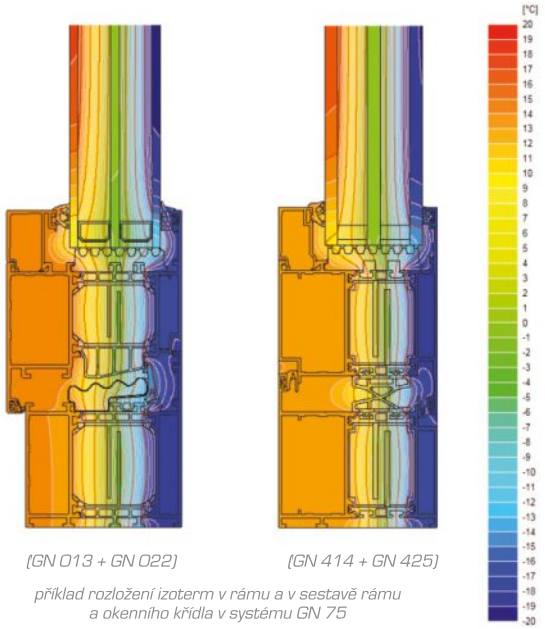

(GN 013 + GN 022) *(GN 414 + GN 425)*

příklad rozložení izoterm v rámu a v sestavě rámu a okenního křídla v systému GN 75

SPECIFIKACE VÝROBKU

SYSTÉM	HLOUBKA RÁMU / HLOUBKA KŘÍDEL / TLOUŠŤKA ZASKLENÍ	AKUSTICKÁ ODOLNOST V dB	MAXIMÁLNÍ ROZMĚRY OKEN	MAXIMÁLNÍ ROZMĚRY DVEŘÍ
GN 75 okno	75 mm / 84 mm / fix 1 - 56 mm, window 9 - 65 mm	45 dB	okno jednokřídlové: 1300 x 2800 mm okno dvoukřídlové: 2500 x 2600 mm	———
GN 75 dveře	75 mm / 75 mm / 1-59 mm	bezpečnost - až do RC3	———	dveře jednokřídlové: 1404 x 2810 mm dveře dvoukřídlové: 2500 x 2500 mm

TECHNICKÉ INFORMACE

SYSTÉM	SOUČINITEL PROSTUPU TEPLA*	SPÁROVÁ PRŮVZDUŠNOST	ODOLNOST PROTI ZATÍŽENÍ VĚTREM	VODOTĚSNOST
GN 75 window	Uf od 0,84 W/m^{2}K	Třída 4; ČSN EN 12210	E2400 (2400 Pa); ČSN EN 12210	E1800 (1800 Pa)/E1950*(E1950 Pa); ČSN EN 12208
GN 75 i+ door	Uf od 1,195 W/m^{2}K	Třída 4; ČSN EN 12207	C5 (2000 Pa); ČSN EN 12210	E1200 (1200 Pa); ČSN EN 12208
GN 75 door	Uf od 1,625 W/m^{2}K	Třída 4; ČSN EN 12207	C5 (2000 Pa); ČSN EN 12210	E1200 (1200 Pa); ČSN EN 12208

** Tepelná izolace je závislá na použitých profilacích a použitém zasklení.*
** V průběhu zkoušky byla získána hodnota 1950 Pa.*

OKENNÍ A DVEŘNÍ SYSTÉMY

GENESIS OUT



aliplast
aluminium systems

GENESIS OUT

POPIS SYSTÉMU

Okenní systém pro ven výklopná okna.

Genesis OUT je charakteristický slícovanou vnitřní plochou rámu a křídla. Takové okna umožňují plné využití prostoru uvnitř budovy.

Okna otevíravé ven můžou být vybaveny ve dva různé typy závěsů: závěsy otočné nebo nůžkové; použité kování umožňuje vyklopení křídla ven nahoře nebo dole; exituje možnost otevírání oken ven při použití blokace otevření.

Tento systém je také k dispozici ve variantě se zlepšenou tepelnou izolací:
- Genesis OUT i
- Genesis OUT i+

Možnost osazení oken díky reverznímu profilu ve vitrínách.

Maximální rozměry a maximální zatížení konstrukcí ze systému Genesis OUT:
- *okna výklopné*: minimální šířka a výška křídla 500 mm,
  maximální šířka a výška křídla 2000 mm,
  maximální hmotnost křídla 100 kg pro okna výklopna
- *okna otevíravá*: minimální šířka a výška křídla 500 mm,
  maximální šířka a výška křídla 1500 mm,
  a výška křídla 3000 mm, maximální hmotnost křídla 120 kg pro okna otevíravá.

Možnost ohýbaní profilů (přesná specifikace profilů včetně detailů, technických možností ohýbaní profilů) – jsou dostupné na našich webových stránkách www.aliplast.cz v autorizované sekci po přihlášení.

Možnost lakování profilů dle palety RAL (Qualicoat 1518), lakování na lince DECORAL®, která dodá profilům jedinečný vzhled dekorů dřeva Aliplast Wood Colour Effect (Qualideco PL-0001), eloxován (Qualanod 1808).

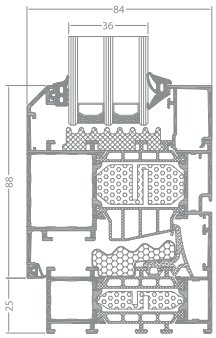

řez rámem GN OUT i+

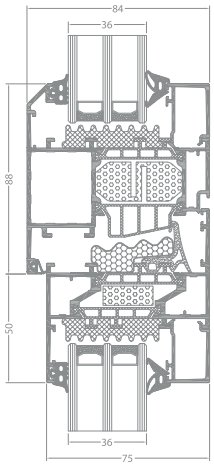

řez rámem GN OUT i+

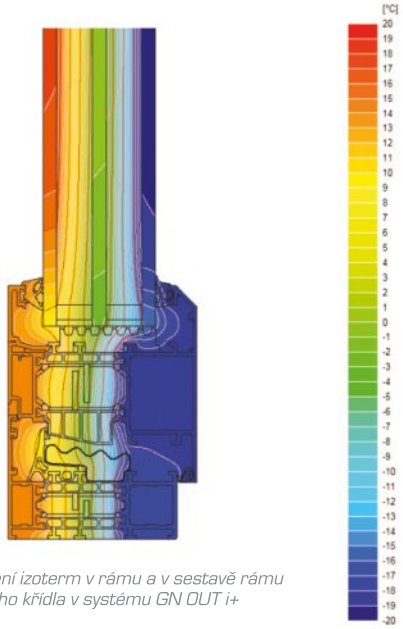

příklad rozložení izoterm v rámu a v sestavě rámu a okenního křídla v systému GN OUT i+

SPECIFIKACE VÝROBKU

SYSTÉM	MATERIÁL	HLOUBKA RÁMU	HLOUBKA KŘÍDEL	TLOUŠŤKA ZASKLENÍ	MAXIMÁLNÍ ROZMĚRY OKEN	MAXIMÁLNÍ ROZMĚRY DVEŘÍ
GN OUT	hliník/polyamid	75 mm	84 mm	max 59 mm	okno jednokřídlové: 1470 x 2370 mm	———

TECHNICKÉ INFORMACE

SYSTÉM	SOUČINITEL PROSTUPU TEPLA*	SPÁROVÁ PRŮVZDUŠNOST	ODOLNOST PROTI ZATÍŽENÍ VĚTREM	VODOTĚSNOST
GN OUT	Uf od 1,44 W/m^{2}K	Třída 4; ČSN EN 12210	E2400 Pa; ČSN EN 12210	E2400 Pa; ČSN EN 12208
GN OUT i	Uf od 1,28 W/m^{2}K	Třída 4; ČSN EN 12210	E2400 Pa; ČSN EN 12210	E2400 Pa; ČSN EN 12208
GN OUT i+	Uf od 1,01 W/m^{2}K	Třída 4; ČSN EN 12210	E2400 Pa; ČSN EN 12210	E2400 Pa; ČSN EN 12208

** Tepelná izolace je závislá na použitých profilacích a použitém zasklení.*

OKENNÍ A DVEŘNÍ SYSTÉMY

PANELOVÉ DVEŘE GENESIS 75



aliplast
aluminium systems

PD GENESIS 75

POPIS SYSTÉMU

Tepelně izolovaný hliníkový systém určený k projekci panelových dveří (Ud od 0,68 W/m^{2}K).

Jednokřídlové dveře, dvoukřídlové dveře otvíravé dovnitř, ven.

Systém panelových dveří Genesis 75 je plně kompatibilní ze systémem Genesis 75.

Systém je charakteristický velmi dobrou tepelnou izolací – nové inovativní řešení – centrální těsnění dveří.

Možnost používat válečkové panty.

Jednostranný a oboustranný panel.

Možné prahové řešení s automatickým prahem.

Bezpečnostní třídy RC2 a RC3.

Systém se vyznačuje širokou škálou výplňových panelů dostupných v různých vzorech a barvách; při jejich výrobě je možné použít techniku frézování různých tvarů a dekorativních aplikací - to umožňuje přizpůsobit konstrukci individuálnímu charakteru budovy.

Možnost lakování dle palety RAL (Qualicoat 1518), lakování na lince DECORAL, která dodá profilům jedinečný vzhled dekorů dřeva Aliplast Wood Colour Effect (Qualideco PL-0001), eloxování (Qualanod 1808).

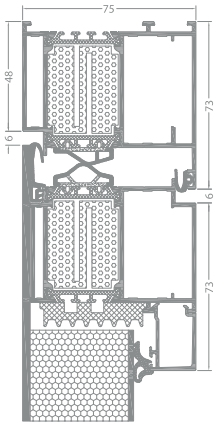

řez rámem a křídlem, jednostranný panel PD GN 75

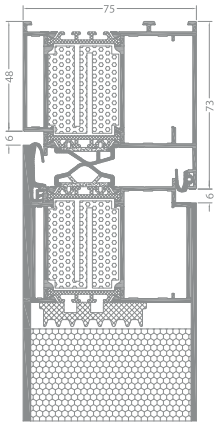

řez rámem a křídlem, oboustranný panel PD GN 75

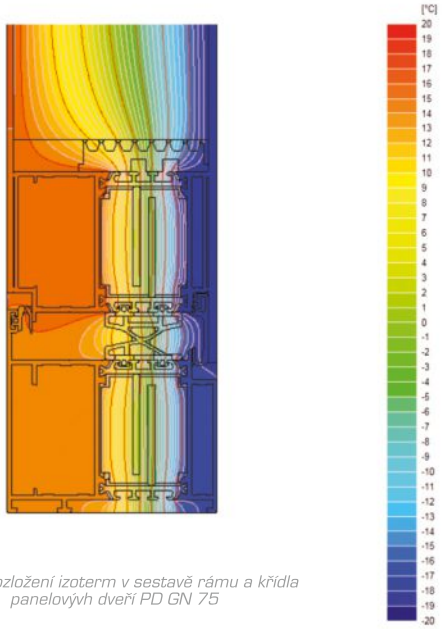

příklad rozložení izoterm v sestavě rámu a křídla panelovýh dveří PD GN 75

SPECIFIKACE VÝROBKU

SYSTÉM	MATERIÁL	HLOUBKA RÁMU	HLOUBKA KŘÍDEL	TLOUŠŤKA ZASKLENÍ	BEZPEČNOST	MAXIMÁLNÍ ROZMĚRY DVEŘÍ
PD GN 75	hliník/polyamid	75 mm	75 mm	panel jednostranný 40-66 mm panel dvoustranný 75 mm	jednokřídlové až do RC3 1317 x 2310 mm	dveře jednokřídlové: 1300 x 2500 mm dveře dvoukřídlové: 2500 x 2500 mm

OKENNÍ A DVEŘNÍ SYSTÉMY

STAR



aliplast
aluminium systems

STAR

POPIS SYSTÉMU

Systém určený pro PASIVNÍ zástavbu, splňující nejpřísnější požadavky z hlediska tepelně izolačních vlastností.

Izolační vložka pro přerušení tepelného mostu šířky 45 mm je vyrobena z inovativních materiálů.

Stejný typ izolační vložky v křídle i v rámu poskytuje stejnou tepelnou izolaci a zabraňuje tepelným ztrátám celé konstrukce.

Nový standard překrývaní hliníkového profilu se zasklením – zvětšená hloubka osazení zasklení v profilu zlepšuje tepelné a konstrukční vlastnosti.

Možnost osázení dveří válečkovými závěsy o zvětšené únosnosti.

Inovativní systém odvodnění konstrukce (chybí viditelné záslepky otvorů odvodnění).

Stejný rohovník a spojovník typu T ve vnitřní a vnější komoře (snížení množství příslušenství a rychlejší výroba konstrukcí).

Snížené množství zasklívacích lišt a těsnění při zachování kontinuity zasklívání v závislosti od tloušťky zasklení.

Možnost zasklení z exteriéru.

Možnost ohýbaní profilů (přesná specifikace profilů včetně detailů, technických možností ohýbaní profilů) – jsou dostupné na našich webových stránkách www.aliplast.cz v autorizované sekci po přihlášení.

Moderní design.

Systém je předurčen do nízkoenergetických domů, stejně tak zvyšuje tepelný komfort v standardních budovách.

Systém je kompatibilní se systémem moskytiér Flyscreen.

Možnost lakování profilů dle palety RAL (Qualicoat 1518), lakování na lince DECORAL®, která dodá profilům jedinečný vzhled dekorů dřeva Aliplast Wood Colour Effect (Qualideco PL-0001), eloxování.

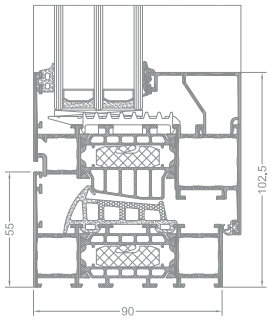

řez oknem STAR

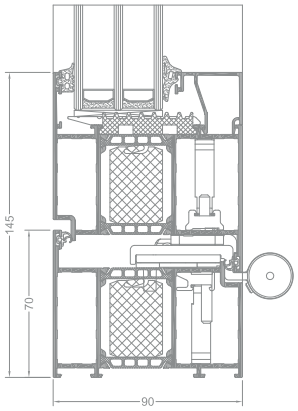

řez dveřmi STAR

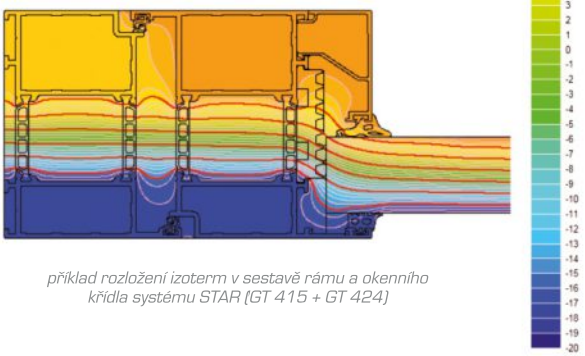

příklad rozložení izoterm v sestavě rámu a okenního křídla systému STAR (GT 415 + GT 424)

SPECIFIKACE VÝROBKU

SYSTÉM	HLOUBKA RÁMU	HLOUBKA KŘÍDEL	TLOUŠŤKA ZASKLENÍ	AKUSTICKÁ ODOLNOST V dB	MAXIMÁLNÍ ROZMĚRY OKEN	MAXIMÁLNÍ ROZMĚRY DVEŘÍ
STAR okna	90 mm	90 mm	fix 14-72 mm ru 23-81 mm	48 (-2,-5) dB	okno jednokřídlové: 1200 x 2870 mm okno dvoukřídlové: 2200 x 2870 mm	———
STAR dveře	90 mm	90 mm	14-72 mm	45 (-3,3) dB	———	dveře jednokřídlové: 1300 x 2800 mm dveře dvoukřídlové: 2500 x 3000 mm

TECHNICKÉ INFORMACE

SYSTÉM	SOUČINITEL PROSTUPU TEPLA	SPÁROVÁ PRŮVZDUŠNOST	ODOLNOST PROTI ZATÍŽENÍ VĚTREM	VODOTĚSNOST
STAR okna	Uf od 0,73 W/m^{2}K	Třída C5; ČSN EN 12207	Třída C5; ČSN EN 12210	Třída E900; ČSN EN 12208
STAR dveře	Uf od 1,21 W/m^{2}K	Třída C4, ČSN EN 12207	Třída C5; ČSN EN 12210	Třída E1350; ČSN EN 12208

** Tepelná izolace je závislá na použitých profilacích a použitém zasklení.*

OKENNÍ A DVEŘNÍ SYSTÉMY

PANELOVÉ DVEŘE STAR



aliplast
aluminium systems

PD STAR

POPIS SYSTÉMU

Systém s přerušeným tepelným mostem určený k projekci panelových dveří. Díky použití nejmodernějších technických řešení, jsou panelové dveře nejen funkční součástí budovy, ale také její vizitkou a ozdobou.

Systém je charakteristický hlavně množstvím proměn, díky použití nepřeberné škály dekoračních panelů.

Dveře jsou založeny na osvědčeném systému STAR, proto dveře mají špičkové tepelné vlastnosti.

Vlastnosti systému:

- jednolitá plocha rámu a panelu lepeného na křídle
- možnost použití závěsů - válcové závěsy nebo skryté závěsy (Dr. Hahn)
- 3-bodové zámky, automatické zámky
- kliky, madla z vnější strany dveří - z nabídky Aliplast

Možnost lakování profilů dle palety RAL (Qualicoat 1518), lakování na lince DECORAL®, která dodá profilům jedinečný vzhled dekorů dřeva Aliplast Wood Colour Effect (Qualideco PL-0001), eloxování.

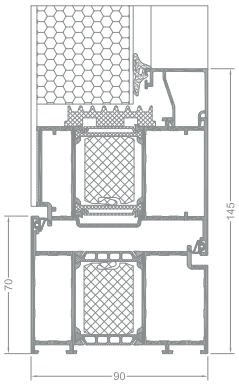

řez rámem a křídlem, jednostranný panel, dveře otevíravé dovnitř

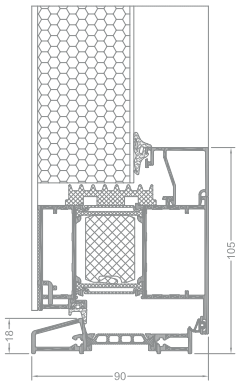

řez prahem a křídlem, jednostranný panel, dveře otevíravé dovnitř

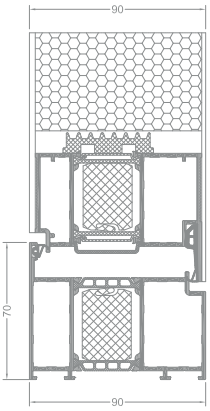

řez rámem a křídlem, oboustranný panel, dveře otevíravé dovnitř

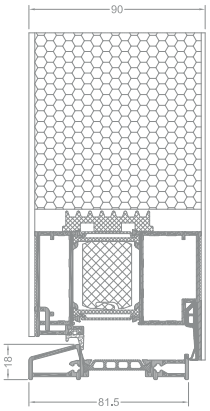

řez prahem a křídlem, oboustranný panel, dveře otevíravé dovnitř

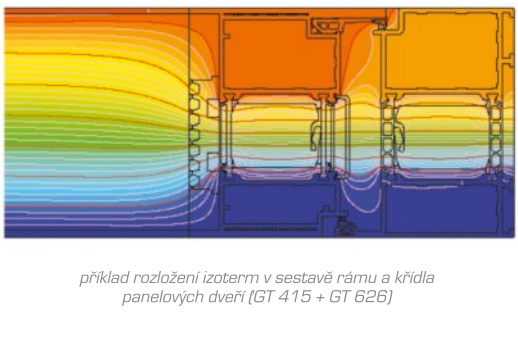

příklad rozložení izoterm v sestavě rámu a křídla panelových dveří (GT 415 + GT 626)

SPECIFIKACE VÝROBKU

SYSTÉM	MATERIÁL	HLOUBKA RÁMU	HLOUBKA KŘÍDEL	TLOUŠŤKA VÝPLNĚ	MAXIMÁLNÍ ROZMĚR ZKOUŠENÉHO PRKU	TYP DVEŘÍ
PD	hliník / polyamid	90 mm	/ 90 mm	/ panel jednostranný 22-83 mm panel dvoustranný 90 mm	dveřní křídlo 1115 x 2435 mm	jednokřídlové, otevíravé dovnitř, ven

TECHNICKÉ INFORMACE

SYSTÉM	SOUČINITEL PROSTUPU TEPLA	SPÁROVÁ PRŮVZDUŠNOST	ODOLNOST PROTI ZATÍŽENÍ VĚTREM	VODOTĚSNOST
PD	Ud od 0,73 W/m^{2}K pro dveře o rozměru: 1200 x 2100 mm	Třída 4, ČSN EN 12207	E2400; EN 12210	7A (300 Pa), ČSN EN 12208

** Tepelná izolace je závislá na použitých profilacích a použitém zasklení.*

aliplast
aluminium systems

SP

- SP i
- SP i+
- SP SU
- SP OUT
- SP 800 i+
- PD SP 800 i+



SUPERIAL

Systém určený pro konstrukci fixních stěn, oken a dveří se zvýšenými požadavky na tepelný komfort. Používá se v bytových, veřejných a průmyslových budovách.

Systém Superial nabízí širokou škálu konstrukčních možností: okna otevíravo-skopné, otevíravé, sklopné, sklopně-posuvné, otočné s vodorovnou i svislou osou otáčení nebo dveře (otevírané dovnitř, ven, jedno i dvoukřídlé, dveře se světlíky, posuvné dveře, kyvné dveře).

Systém dostupný v mnoha modifikacích a profilacích, čímž konstrukce vyrobené ze systému Superial zaručují potřebnou estetiku a konstrukční pevnost.

Možnost ohýbaní profilů (přesná specifikace profilů včetně detailů, technických možností ohýbaní profilů) – jsou dostupné na našich webových stránkách www.aliplast.cz v autorizované sekci po přihlášení.

Systém Superial a jeho podsystémy (Superial OUT – okno otevírané ven, SP SU – skryté křídlo) umožňují široké možností při projektování vnějšího pláště budov.

Okno ze systému Superial splňuje požadavky a systém klasifikace vlastností odolnosti proti vloupání třídy RC3 dle ČSN-EN 1627.

Možnost lakování profilů dle palety RAL (Qualicoat 1518), lakování na lince DECORAL®, která dodá profilům jedinečný vzhled dekorů dřeva Aliplast Wood Colour Effect (Qualideco PL-0001), eloxování.

HLINÍKOVÉ SYSTÉMY PRO STAVEBNICTVÍ

OKENNÍ A DVEŘNÍ SYSTÉMY



aliplast
aluminium systems

aliplast
aluminium systems

SP i, SP i+

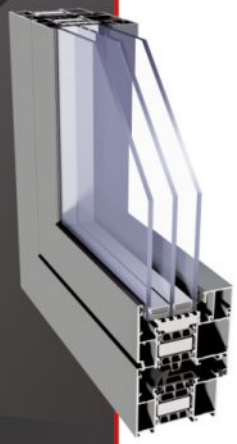

Systémy určené pro okenní, dveřní a fixní konstrukce se zvýšeným požadavkem na tepelný komfort. Varianty systému:

- SP i
- SP i+

Vynikající tepelné vlastnosti dosahuií použitím speciálních izolačních vložek vložených do komory profilu a kolem zasklení, čímž se vylepší izolační vlastnosti v řezu konstrukce o 0,2-0,4 W/m²K. Projekce a výroba systémů SPi, SPi+ je postavena na osvědčeném a oceňovaném základním systému Superial.

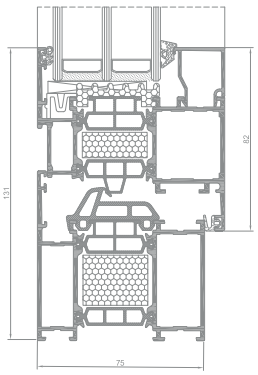

řez oknem SP i+

SP SU



Tříkomorový okenní systém určený pro konstrukci oken se skrytým křídlem. Speciálně navržený tvar rámu, kryje celou výšku křídla. Systém skrytého křídla je často preferováným konstrukčním řešením architektů.

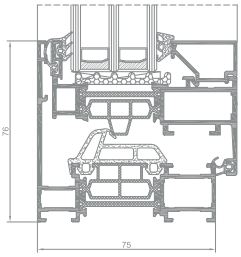

řez oknem SP SU i

SP OUT (Superial Outward)

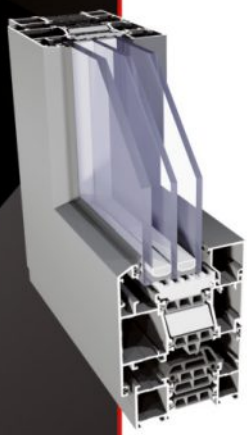

Tříkomorový systém určený ke konstruování oken otevíraných a sklopných ven. Superial OUT je charakteristický slícovanou vnitřní plochou rámu a křídla. Takové okna umožňují plné využití prostoru uvnitř budovy. Varianty systému:

- **SP OUT i**
- **SP OUT i+**

Vynikající tepelné vlastnosti dosahuje použitím speciálních izolačních vložek vložených v komoru profilu a kolem zasklení, čímž se vylepší izolační vlastnosti v řezu konstrukce o 0,2-0,4 W/m²K.variant with additional thermal insulation.

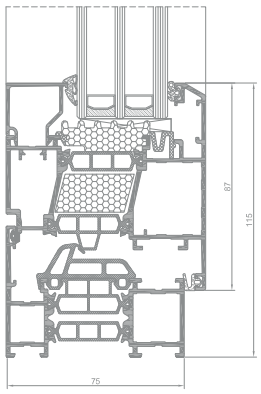

řez oknem SP OUT i+

SP 800 / PANELOVÉ DVEŘE SP 800 i+

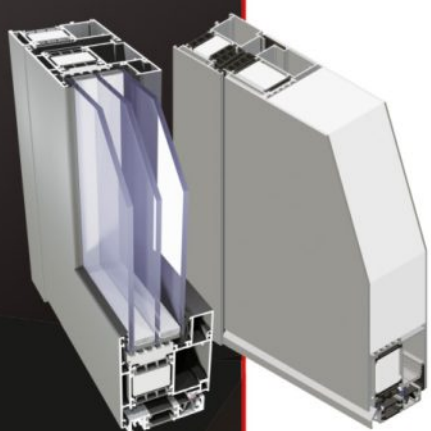

Tříkomorový systém určený ke konstruování dveří o zvýšeném požadavku na tepelnou izolaci. Varianty systému:

- **SP 800 i**
- **SP 800 i+**

Vynikající tepelné vlastnosti dosahuje použitím speciálních izolačních vložek vložených do komory profilu profilu a kolem zasklení, čímž se vylepší izolační vlastnosti v řezu konstrukce o 0,2-0,4 W/m²K.

Dveře jsou založeny na osvědčeném systému SP 800 i+, proto dveře mají špičkové tepelné vlastnosti. Tepelně izolovaný hliníkový systém určený k projekci panelových dveří. Systém je charakteristický hlavně množstvím proměn, díky použití nepřeberné škály dekoračních panelů.

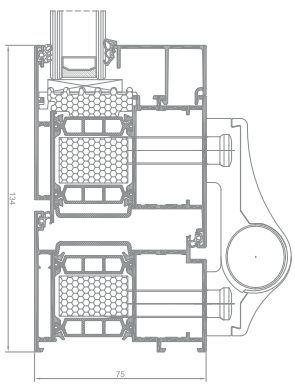

řez dveřmi SP 800 i+

SUPERIAL

SP i, SP i+, SP SU, SP OUT, SP 800 i+, PD SP 800 i+

SPECIFIKACE VÝROBKU

SYSTÉM	HLOUBKA RÁMU	HLOUBKA KŘÍDEL	TLOUŠŤKA ZASKLENÍ	AKUSTICKÁ ODOLNOST V dB	MAXIMÁLNÍ ROZMĚRY OKEN	MAXIMÁLNÍ ROZMĚRY DVEŘÍ
SP i+ **Superial i+** okenní systém	75 mm	84 mm	14-61 mm	47 (-1-,3) dB	okno jednokřídlové: 1255 x 2750 mm okno dvoukřídlové: 1750 x 2240 mm	———
SP OUT **Superial Outward** okenní systém	75 mm	84 mm	14-61 mm		okno jednokřídlové: 1456 x 2356 mm	———
SP SU **Superial SU** okenní systém	75 mm	78 mm	max 50 mm	47 (-1-,3) dB	okno dvoukřídlové s jednou fixní částí: 3400 x 2100 mm okno jednokřídlové s jednou fixní částí: 2300 x 1839 mm	———
SP 800 **Superial 800** dveřní systém	75 mm	75 mm	14-51 mm	44 (0,-2) dB	———	dveře jednokřídlové: 1300 x 2800 mm dveře dvoukřídlové: 2500 x 2800 mm
SP 800 i+ **Superial seria 800 i+** dveřní systém	75 mm	75 mm	14-61 mm	44 (0,-2) dB	———	dveře jednokřídlové: 1300 x 2800 mm dveře dvoukřídlové: 2500 x 2800 mm
PD SP 800 i+ **Panelové dveře Superial 800 i+** dveřní systém	75 mm	75,5 mm	14-61 mm		———	dveře jednokřídlové: 1300 x 2300 mm

TECHNICKÉ INFORMACE

SYSTÉM	SOUČINITEL PROSTUPU TEPLA	SPÁROVÁ PRŮVZDUŠNOST	ODOLNOST PROTI ZATÍŽENÍ VĚTREM	VODOTĚSNOST
SP	Uf od 1,41 W/m^{2}K	Třída C4, ČSN EN 12207	Třída C5/B5; ČSN EN 12210	Třída E1950; ČSN EN 12208
SP i+	Uf od 1,08 W/m^{2}K	Třída C4, ČSN EN 12207	Třída C5/B5; ČSN EN 12210	Třída E1950; ČSN EN 12208
SP OUT	Uf od 1,65 W/m^{2}K	Třída C4, ČSN EN 12207	Třída C5/B5; ČSN EN 12210	Třída E900; ČSN EN 12208
SP OUT i+	Uf od 1,41 W/m^{2}K	Třída C4, ČSN EN 12207	Třída C5/B5; ČSN EN 12210	Třída E900; ČSN EN 12208
SP SU	Uf od 1,48 W/m^{2}K	Třída C4, ČSN EN 12207	Třída C5; ČSN EN 12210	Třída E900; ČSN EN 12208
SP SU i	Uf od 1,12 W/m^{2}K	Třída C4, ČSN EN 12207	Třída C5; ČSN EN 12210	Třída E900; ČSN EN 12208
SP 800	Uf od 1,61 W/m^{2}K	Třída C4, ČSN EN 12207	Třída CE 2400; ČSN EN 12210	Třída 8A; ČSN EN 12208
SP 800 i+	Uf od 1,36 W/m^{2}K	Třída C4, ČSN EN 12207	Třída CE 2400; ČSN EN 12210	Třída 8A; ČSN EN 12208
PD SP 800 i+	Uf od 1,60 W/m^{2}K	Třída C4; ČSN EN 12207	Třída C5 (2000 Pa); ČSN EN 12210	Třída 8A (450 Pa); ČSN EN 12208

** Tepelná izolace je závislá na použitých profilacích a použitém zasklení*

- Součinitel prostupu tepla vyjadřuje, kolik tepla unikne konstrukcí o ploše 1 m2 při rozdílu teplot jejích povrchů 1 K.
- Průvzdušnost V [m3/s] charakterizuje množství vzduchu v m3, který projde za jednotku času stavební konstrukcí, stavebním dílcem, konstrukčním stykem nebo funkční spárou uzavřené nebo uzamčené výplně otvoru při daném rozdílu statických tlaků vzduchu působících na jeho vnitřní a vnější straně a při daném atmosférickém tlaku vzduchu pa, teplotě vzduchu a a relativní vlhkosti vzduchu φa.
- Hodnotí se relativní čelní průhyb rámu. Zatížení větrem se stanovuje podle ČSN EN 1991-1-4 a je závislé na: výšce budovy, tvaru budovy (poměru výšky a šířky), větrné oblasti, charakteru (drsnosti povrchu) území.
- Hodnotí se odolnost proti průniku vody výrobkem při určitém tlakovém zatížení na vnějším povrchu výrobku. Požadovaná vodotěsnost závisí na tlakových poměrech v exteriéru, což má přímou souvislost s účinky zatížení větrem.

OKENNÍ A DVEŘNÍ SYSTÉMY

SUPERIAL i+



aliplast
aluminium systems

SUPERIAL i+

POPIS SYSTÉMU

Hliníkový systém pro konstrukce oken a dveří se zvýšenou tepelnou izolaci.

Výborné tepelné vlastnosti dosahuje použitím speciálních izolačních vložek vložených do komory profilu a kolem zasklení, čímž se vylepší izolační vlastnosti v řezu konstrukce o 0,2-0,4 W/m²K.

Systém dostupný v mnoha modifikacích a profilacích, čímž konstrukce vyrobené ze systému Superial zaručují potřebnou estetiku a konstrukční pevnost.

Možnost osazení oken ze systému ve fasádách.

Zasklívací lišty dostupné v provedení: obdelníkové a oblé.

Profily přizpůsobené pro montáž jakéhokoliv celoobvodového kování, tak i skrytých dveřních závěsů a okenního kování pro euro-drážku (PVC).

Široké možnosti zasklení umožňuje používání všech běžně dodávaných zasklení (dvojsklo, trojsklo, akustické zasklení, bezpečnostní zasklení, atd.).

Odvodnění profilů dostupné ve 2 variantách: tradiční (standardní) nebo skryté.

Možnost ohýbaní profilů (přesná specifikace profilů včetně detailů, technických možností ohýbaní profilů) – jsou dostupné na našich webových stránkách www.aliplast.cz v autorizované sekci po přihlášení.

Dostupná možnost provedení nízkého prahu u balkonových dveří jedno nebo dvou křídlých. Zvětšené těsnostní parametry balkónových dveří s nízkým prahem docílíme při použití těsnění ACRS46.

Systém určený pro použití v bytové a veřejné zástavbě. Systém umožňuje mnoho konstrukčních řešení a variant abychom docílili moderního vzhledu konstrukcí oken a dveří.

Projekce a výroba systémů SPi, SPi+ je postavena na osvědčeném a oceňovaném základním systému Superial.

Systém je kompatibilní se systémem moskytiér Flyscreen.

Možnost lakování profilů dle palety RAL (Qualicoat 1518), lakování na lince DECORAL®, která dodá profilům jedinečný vzhled dekorů dřeva Aliplast Wood Colour Effect (Qualideco PL-0001), eloxování.

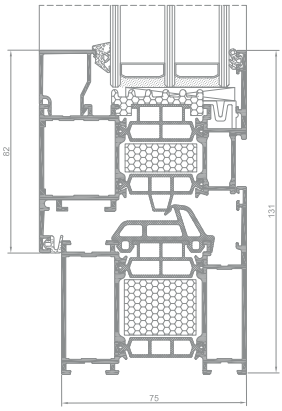

řez oknem SP i+

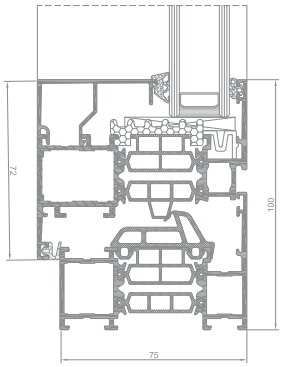

řez oknem SP i

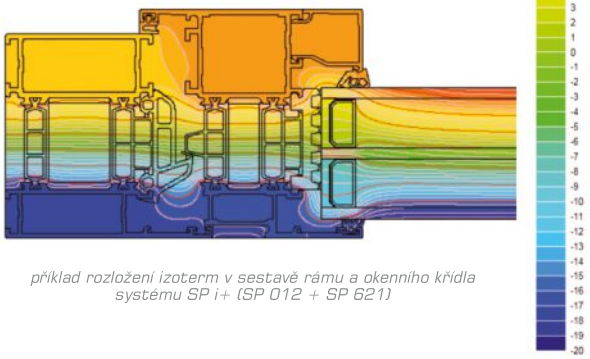

příklad rozložení izoterm v sestavě rámu a okenního křídla systému SP i+ (SP 012 + SP 621)

SPECIFIKACE VÝROBKU

SYSTÉM	HLOUBKA RÁMU	HLOUBKA KŘÍDEL	TLOUŠŤKA ZASKLENÍ	AKUSTICKÁ ODOLNOST V dB	MAXIMÁLNÍ ROZMĚRY OKEN	MAXIMÁLNÍ ROZMĚRY DVEŘÍ
SP	75 mm	84 mm	14-61 mm	47 (1-,3) dB	okno jednokřídlové: 1255 x 2750 mm okno dvoukřídlové: 1750 x 2240 mm	dveře jednokřídlové: 1300 x 2800 mm dveře dvoukřídlové: 2500 x 2800 mm
SP i+	75 mm	84 mm	14-61 mm	47 (1-,3) dB	okno jednokřídlové: 1255 x 2750 mm okno dvoukřídlové: 1750 x 2240 mm	dveře jednokřídlové: 1300 x 2800 mm dveře dvoukřídlové: 2500 x 2800 mm

TECHNICKÉ INFORMACE

SYSTÉM	SOUČINITEL PROSTUPU TEPLA	SPÁROVÁ PRŮVZDUŠNOST	ODOLNOST PROTI ZATÍŽENÍ VĚTREM	VODOTĚSNOST
SP	Uf od 1,41 W/m²K	Třída C4, ČSN EN 12207	Třída C5/B5; ČSN EN 12210	Třída E1950; ČSN EN 12208
SP i+	Uf od 1,08 W/m²K	Třída C4, ČSN EN 12207	Třída C5/B5; ČSN EN 12210	Třída E1950; ČSN EN 12208

** Tepelná izolace je závislá na použitých profilacích a použitém zasklení.*

OKENNÍ A DVEŘNÍ SYSTÉMY

SUPERIAL OUT



aliplast
aluminium systems

SUPERIAL OUT

POPIS SYSTÉMU

Okenní systém s přerušením tepelného mostu určený pro ven výklopná okna.

Systém Superial OUT je plně kompatibilní s okenním systémem (stejné spojovníky, těsnění, zasklivací lišty).

Superial OUT je charakteristický slícovanou vnitřní plochou rámu a křídla. Takové okna umožňují plné využití prostoru uvnitř budovy.

Okna otevíravé ven můžou být vybaveny ve dva různé typy závěsů: závěsy otočné nebo nůžkové; použité kování umožňuje vyklopení křídla ven nahoře nebo dole; exituje možnost otevírání oken ven při použití blokace otevření.

Možnost osazení oken díky reverznímu profilu ve vitrínách.

Maximální rozměry a maximální zatížení konstrukcí ze systému Superial OUT:

- *okna výklopné:* minimální šířka a výška křídla 500 mm, maximální šířka a výška křídla 2000 mm, maximální hmotnost křídla 100 kg pro okna výklopná
- *okna otevíravá:* minimální šířka a výška křídla 500 mm, maximální šířka a výška křídla 1500 mm, a výška křídla 3000 mm, maximální hmotnost křídla 120 kg pro okna otevíravá

Tento systém je také k dispozici ve variantě se zlepšenou tepelnou izolací:

- *SP OUT i* s dodatečnou tepelnou izolací mezi profilem a zasklením
- *SP OUT i+* s dodatečnou tepelnou izolací mezi termickými mosty.

Tento systém je velice populární ve Skandinávii a ve Velké Británii. Dokonale se vyjímá v domech stylizovaných jako staré šlechtická sídla, dřevostavbami nebo jednoduchými domy skandinávského typu. K oknům tohoto typu jsou často používány okenice.

Systém je kompatibilní se systémem moskytiér Flyscreen.

Možnost ohýbaní profilů (přesná specifikace profilů včetně detailů, technických možností ohýbaní profilů) – jsou dostupné na našich webových stránkách www.aliplast.cz v autorizované sekci po přihlášení.

Možnost lakování profilů dle palety RAL (Qualicoat 1518), lakování na lince DECORAL®, která dodá profilům jedinečný vzhled dekorů dřeva Aliplast Wood Colour Effect (Qualideco PL-0001), eloxování.

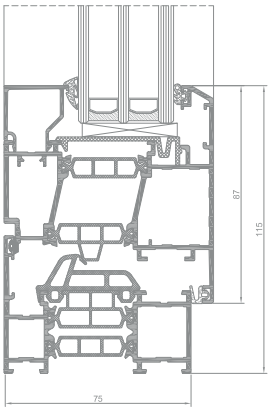

řez oknem SP OUT

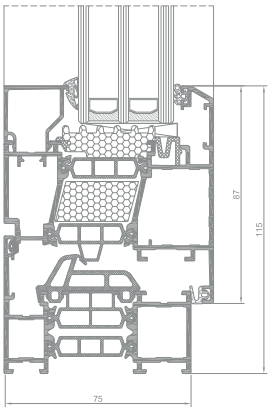

řez oknem SP OUT i+

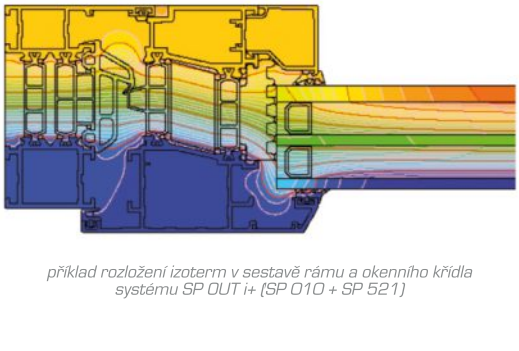

příklad rozložení izoterm v sestavě rámu a okenního křídla systému SP OUT i+ (SP 010 + SP 521)

SPECIFIKACE VÝROBKU

SYSTÉM	HLOUBKA RÁMU	HLOUBKA KŘÍDEL	TLOUŠŤKA ZASKLENÍ	AKUSTICKÁ ODOLNOST V dB	MAXIMÁLNÍ ROZMĚRY OKEN	MAXIMÁLNÍ ROZMĚRY DVEŘÍ
SP OUT	75 mm	84 mm	max 61 mm	47 (1-,3) dB	okno jednokřídlové: 1456 x 2356 mm	———
SP OUT i+	75 mm	84 mm	max 61 mm	47 (1-,3) dB	okno jednokřídlové: 1456 x 2356 mm	———

TECHNICKÉ INFORMACE

SYSTÉM	SOUČINITEL PROSTUPU TEPLA	SPÁROVÁ PRŮVZDUŠNOST	ODOLNOST PROTI ZATÍŽENÍ VĚTREM	VODOTĚSNOST
SP OUT	Uf od 1,65 W/m^{2}K	Třída C4, ČSN EN 12207	Třída C5/B5; EN 12210	Třída E900; ČSN EN 12208
SP OUT i+	Uf od 1,41 W/m^{2}K	Třída C4, ČSN EN 12207	Třída C5/B5; EN 12210	Třída E900; ČSN EN 12208

** Tepelná izolace je závislá na použitých profilacích a použitém zasklení.*

OKENNÍ A DVEŘNÍ SYSTÉMY

SUPERIAL SU



aliplast
aluminium systems

SUPERIAL SU

POPIS SYSTÉMU

Okenní systém se skrytým křídlem.

Speciálně navržený tvar rámu, kryje celou výšku křídla.

Široké možnosti zasklení umožňuje používání všech běžně dodávaných zasklení (dvojsklo, trojsklo, akustické zasklení, bezpečnostní zasklení, atd.).

Odvodnění profilů dostupné ve 2 variantách: tradiční (standardní) nebo skryté.

Dostupná je i varianta s nízkým prahem u jedno a dvoukřídlových balkónových dveří; dodatečné zlepšení těsnících parametrů při použití těsnění ACRS461.

Možnost ohýbaní profilů (přesná specifikace profilů včetně detailů, technických možností ohýbaní profilů) – jsou dostupné na našich webových stránkách www.aliplast.cz v autorizované sekci po přihlášení.

Systém skrytého křídla je často preferováným konstrukčním řešením architektů. Konstrukční řešení umožňuje „skrýt křídla" v prosklených hliníkových konstrukcích. Díky tomuto řešení otevíravé a fixní části hliníkových kontrukcí vypadají identicky z exteriéru.

Tento systém je také k dispozici ve variantě se zlepšenou tepelnou izolací.

- *SP SU i* které bylo dosaženo použitím tepelné izolace pod zasklením.

Systém je kompatibilní se systémem moskytiér Flyscreen.

Možnost lakování profilů dle palety RAL (Qualicoat 1518), lakování na lince DECORAL®, která dodá profilům jedinečný vzhled dekorů dřeva Aliplast Wood Colour Effect (Qualideco PL-0001), eloxování.

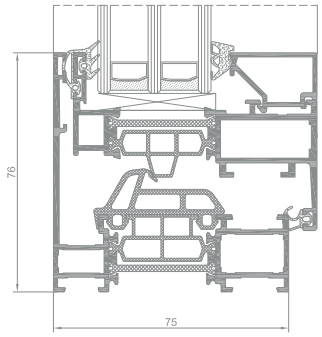

řez oknem SP SU

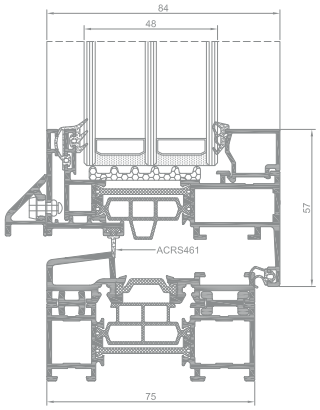

řez oknem SP SU i

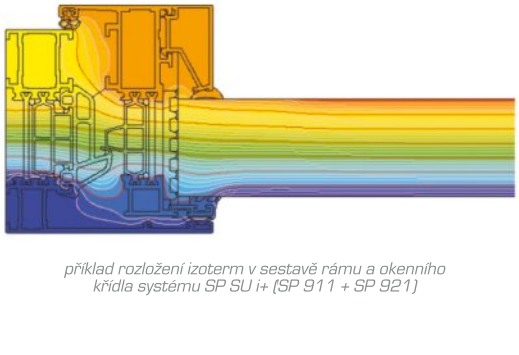

příklad rozložení izoterm v sestavě rámu a okenního křídla systému SP SU i+ (SP 911 + SP 921)

SPECIFIKACE VÝROBKU

SYSTÉM	HLOUBKA RÁMU	HLOUBKA KŘÍDEL	TLOUŠŤKA ZASKLENÍ	AKUSTICKÁ ODOLNOST V dB	MAXIMÁLNÍ ROZMĚRY OKEN	MAXIMÁLNÍ ROZMĚRY DVEŘÍ
SP SU	75 mm	78 mm	14-51 mm	47 (1-,3) dB	okno dvoukřídlové s jednou fixní částí: 3400 x 2100 mm okno jednokřídlové s jednou fixní částí: 2300 x 1839 mm	———
SP SU i	75 mm	78 mm	14-51 mm	47 (1-,3) dB	okno dvoukřídlové s jednou fixní částí: 3400 x 2100 mm okno jednokřídlové s jednou fixní částí: 2300 x 1839 mm	———

TECHNICKÉ INFORMACE

SYSTÉM	SOUČINITEL PROSTUPU TEPLA	SPÁROVÁ PRŮVZDUŠNOST	ODOLNOST PROTI ZATÍŽENÍ VĚTREM	VODOTĚSNOST
SP SU	Uf od 1,48 W/m^{2}K	Třída C4, ČSN EN 12207	Třída C5; ČSN EN 12210	Třída E900; ČSN EN 12208
SP SU i	Uf od 1,12 W/m^{2}K	Třída C4, ČSN EN 12207	Třída C5; ČSN EN 12210	Třída E900; ČSN EN 12208

** Tepelná izolace je závislá na použitých profilacích a použitém zasklení.*

OKENNÍ A DVEŘNÍ SYSTÉMY

SUPERIAL 800 i+

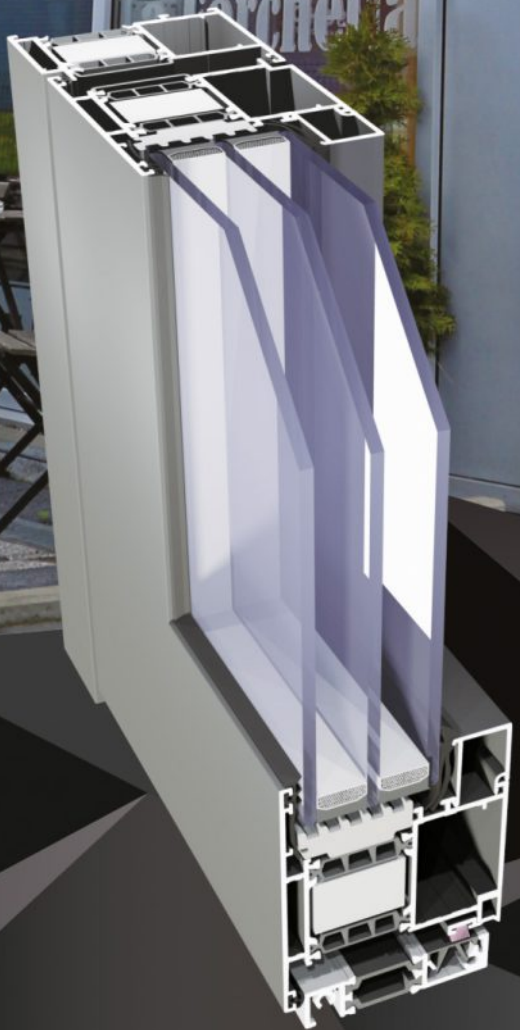

aliplast
aluminium systems

SUPERIAL 800 i+

POPIS SYSTÉMU

Třikomorový systém určený ke konstruování dveří se zvýšenou tepelnou izolací.

Projekce a výroba systémů SP 800 je postavena na osvědčeném základním systému Superial.

Systém se vyznačuje velmi dobrými bezpečnostními vlastnostmi (zámek je osazen daleko od vnější hrany dveří).

Možnost ohýbaní profilů (přesná specifikace profilů včetně detailů, technických možností ohýbaní profilů) – jsou dostupné na našich webových stránkách www.aliplast.cz v autorizované sekci po přihlášeni.

Vynikajici tepelné vlastnosti dosahuje použitím speciálních izolačních vložek vložených do komory profilu a kolem zasklení, čímž se vylepší izolační vlastnosti v řezu konstrukce o 0,2-0,5 W/m²K. Varianty systému:

- SP 800 i
- SP 800 i+

Systém je kompatibilní se systémem moskytiér Flyscreen.

Možnost lakování profilů dle palety RAL (Qualicoat 1518), lakování na lince DECORAL®, která dodá profilům jedinečný vzhled dekorů dřeva Aliplast Wood Colour Effect (Qualideco PL-0001), eloxování.

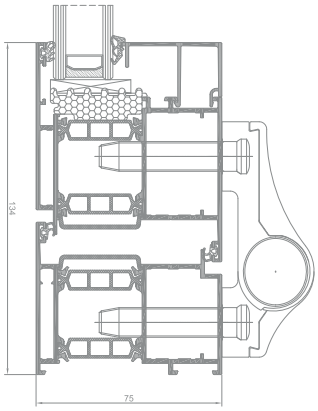

řez dveřmi SP 800 i

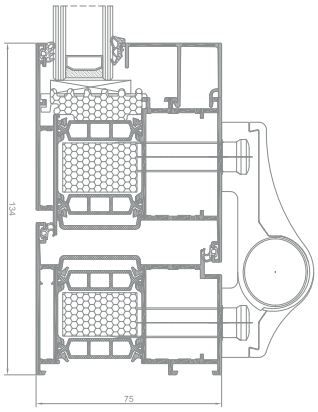

řez dveřmi SP 800 i+

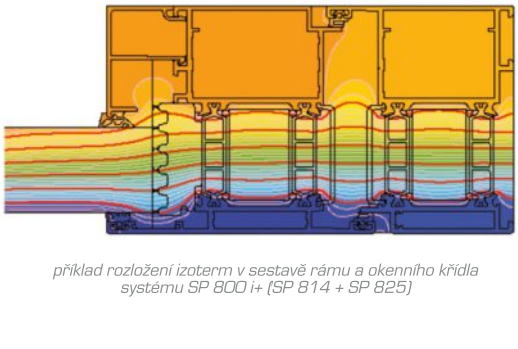

příklad rozložení izoterm v sestavě rámu a okenního křídla systému SP 800 i+ (SP 814 + SP 825)

SPECIFIKACE VÝROBKU

SYSTÉM	HLOUBKA RÁMU	HLOUBKA KŘÍDEL	TLOUŠŤKA ZASKLENÍ	AKUSTICKÁ ODOLNOST V dB	MAXIMÁLNÍ ROZMĚRY OKEN	MAXIMÁLNÍ ROZMĚRY DVEŘÍ
SP 800	75 mm	75 mm	14-61 mm	44 (-2,26) dB	———	dveře jednokřídlové: 1300 x 2800 mm dveře dvoukřídlové: 2500 x 2800 mm
SP 800 i+	75 mm	75 mm	14-61 mm	44 (-2,26) dB	———	dveře jednokřídlové: 1300 x 2800 mm dveře dvoukřídlové: 2500 x 2800 mm

TECHNICKÉ INFORMACE

SYSTÉM	SOUČINITEL PROSTUPU TEPLA	SPÁROVÁ PRŮVZDUŠNOST	ODOLNOST PROTI ZATÍŽENÍ VĚTREM	VODOTĚSNOST
SP 800	Uf od 1,61 W/m²K	Třída C4; ČSN EN 12207	2400 Pa; ČSN EN 12210	Class 8A; ČSN EN 12208
SP 800 i+	Uf od 1,36 W/m²K	Třída C4; ČSN EN 12207	2400 Pa; ČSN EN 12210	Class 8A; ČSN EN 12208

** Tepelná izolace je závislá na použitých profilacích a použitém zasklení.*

OKENNÍ A DVEŘNÍ SYSTÉMY

PANELOVÉ DVEŘE SUPERIAL 800 i+



aliplast
aluminium systems

PD SP 800 i+

POPIS SYSTÉMU

Tepelně izolovaný hliníkový systém určený k projekci panelových dveří.

Dveře jsou založeny na osvědčeném systému SP 800 i+, proto dveře mají špičkové tepelné vlastnosti.

Systém je charakteristický hlavně množstvím proměn, díky použití nepřeberné škály dekoračních panelů. Díky použití nejmodernějších technických řešení, jsou panelové dveře nejen funkční součástí budovy, ale také její vizitkou a ozdobou.

Možnost lakování profilů dle palety RAL (Qualicoat 1518), lakování na lince DECORAL®, která dodá profilům jedinečný vzhled dekorů dřeva Aliplast Wood Colour Effect (Qualideco PL-0001), eloxování.

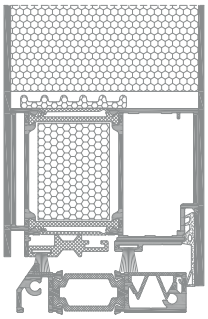

řez PD SP 800 i+

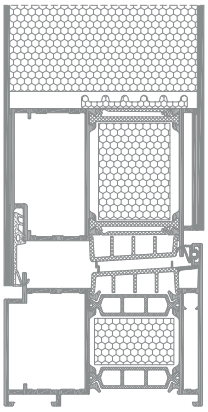

řez PD SP 800 i+

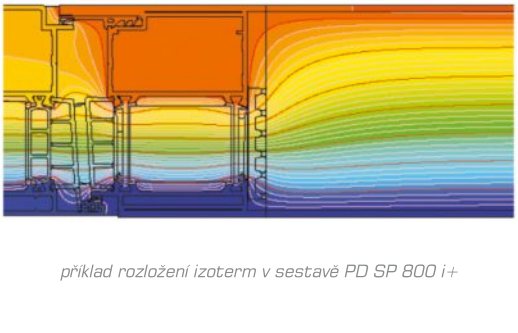

příklad rozložení izoterm v sestavě PD SP 800 i+

SPECIFIKACE VÝROBKU

SYSTÉM	HLOUBKA RÁMU	HLOUBKA KŘÍDEL	TLOUŠŤKA ZASKLENÍ	AKUSTICKÁ ODOLNOST V dB	MAXIMÁLNÍ ROZMĚRY OKEN	MAXIMÁLNÍ ROZMĚRY DVEŘÍ
PD SP 800 i+	75 mm	75,5 mm	75 mm	44 (-2,26) dB	———	dveře jednokřídlové: 1300 x 2300 mm

TECHNICKÉ INFORMACE

SYSTEM	SOUČINITEL PROSTUPU TEPLA *	SPÁROVÁ PRŮVZDUŠNOST	ODOLNOST PROTI ZATÍŽENÍ VĚTREM	VODOTĚSNOST
PD SP 800 i+	Uf od 1,60 W/m^{2}K	Třída C4; ČSN EN 12207	C5 (2000 Pa); ČSN EN 12210	8A (450 Pa); ČSN EN 12208

** Tepelná izolace je závislá na použitých profilacích a použitého zasklení.*

OKENNÍ A DVEŘNÍ SYSTÉMY

VERTIKÁLNĚ VÝSUVNÁ OKNA VS600



aliplast
aluminium systems

VS600

POPIS SYSTÉMU

Systém se zvýšenou tepelnou izolací určený pro návrh vertikálně výsuvných konstrukcí.

Systém je vybaven pohonem renomované firmy, pohon skrytý uvnitř profilu, umožňujícímu pohyb křídel vertikálně; pohon má také funkci sklopení, která usnadňuje čištění vnějšku zasklení.

Dostupné tloušťky zasklení: 24 mm, 28 mm.

Hloubka rámu: 126 mm.

Systém je využíván při projektování bytových a veřejných budov (škol, nemocnic, bank) a při rekonstrukcích budov.

Posuvný systém použitý v tomto typu konstrukce usnadňuje uspořádání prostoru v místnostech.

Široký výběr barev - paleta RAL, strukturální barvy, dřevodekory, elox, bicolor.

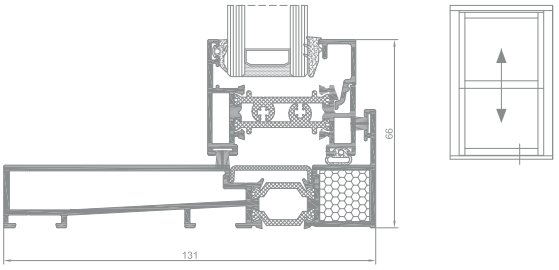

řez křídlem a rámem, spodní část

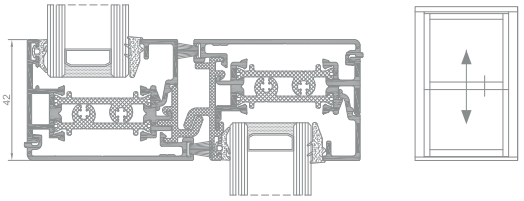

spojení posuvných křídel

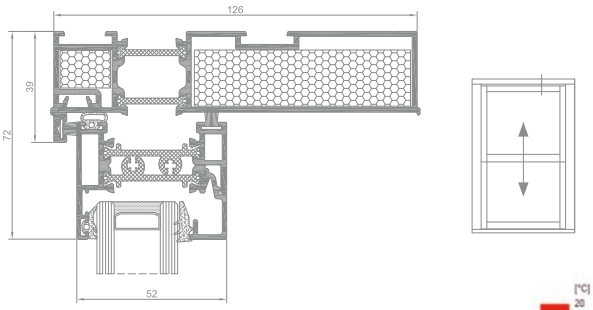

řez křídlem a rámem, horní část

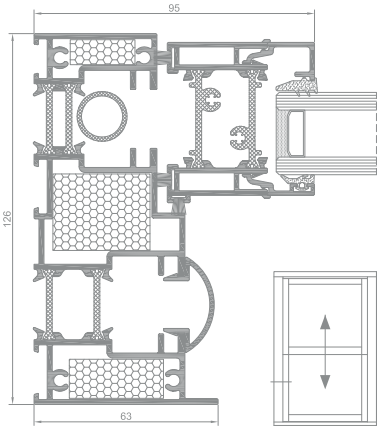

řez křídla a rámu

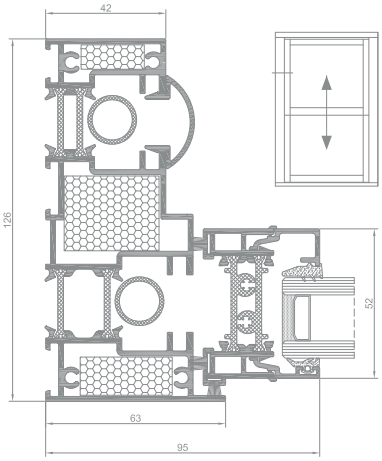

řez křídla a rámu

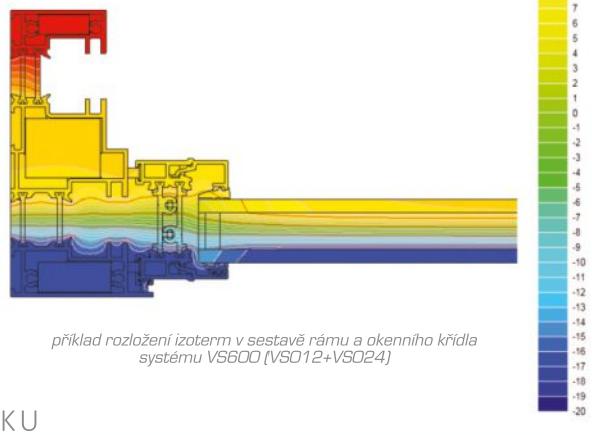

příklad rozložení izoterm v sestavě rámu a okenního křídla systému VS600 (VS012+VS024)

SPECIFIKACE VÝROBKU

SYSTÉM	MATERIÁL	MAX. ŠÍŘKA	MAX. VÝŠKA	MAX. HMOTNOST	TLOUŠŤKA ZASKLENÍ	MAXIMÁLNÍ ROZMĚR ZKOUŠENÉHO OKNA
VS600	hliník / polyamid	1600 mm /	2500 mm /	40 kg (křídlo) /	24 mm, 28 mm	970 x 1490 mm

TECHNICKÉ INFORMACE

SYSTÉM	SOUČINITEL PROSTUPU TEPLA	SPÁROVÁ PRŮVZDUŠNOST	ODOLNOST PROTI ZATÍŽENÍ VĚTREM	VODOTĚSNOST
VS600	Uf od 1,60 W/m^{2}K	Třída 5 (200 Pa); norma ČSN-EN 12207	Třída A4; norma ČSN-EN 12210	Třída 7A (300 Pa)

** Tepelná izolace je závislá na použitých profilacích a použitého zasklení.*

aliplast
aluminium systems

IP

- IP i
- IP i+
- IP SU
- IP OUT
- IP 800 i+



IMPERIAL

Okenní a dveřní systém se zvýšenými požadavky na tepelnou izolaci. Používá se v bytových, veřejných a průmyslových budovách.

Systém Imperiál nabízí širokou škálu konstrukčních možností: okna otevírav o-skopné, otervíravé, sklopné, sklopně-posuvné, otočné okna s vodorovnou i svislou osou otáčení nebo dveře (otevírané dovnitř, ven, jedno i dvoukřídlé, dveře se světlíky, posuvné dveře, kyvné dveře).

Systém dostupný v mnoha modifikacích a profilacích, čímž konstrukce vyrobené ze systému Imperial zaručují potřebnou estetiku a konstrukční pevnost.

Možnost ohýbaní profilů (přesná specifikace profilů včetně detailů, technických možností ohýbaní profilů) – jsou dostupné na našich webových stránkách www.aliplast.cz v autorizované sekci po příhlášení.

Systém je kompatibilní se systémem moskytiér Flyscreen.

Možnost lakování profilů dle palety RAL (Qualicoat 1518), lakování na lince DECORAL®, která dodá profilům jedinečný vzhled dekorů dřeva Aliplast Wood Colour Effect (Qualideco PL-0001), eloxování, dvoubarevné lakování.

Systém Imperial a jeho podsystémy (Imperial OUT – okno otevírané ven, Imperial SU – skryté křídlo) umožňují široké možností při projektování vnějšího pláště budov. Systém Imperial obsahuje i profily umožňující projekci konstrukcí o charakteru industriálním a renovačním.

HLINÍKOVÉ SYSTÉMY PRO STAVEBNICTVÍ

OKENNÍ A DVEŘNÍ SYSTÉMY



aliplast
aluminium systems

aliplast
aluminium systems

IP i, IP i+

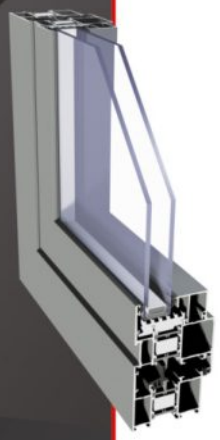

Okenní a dveřní systém se zvýšenými požadavky na tepelnou izolaci:

- **IP i**
- **IP i+**

Zlepšené tepelné vlastnosti dosahuje použitím speciálních izolačních vložek, vložených v komoře profilu a kolem zasklení (0,2-0,5 W/m²K).

Systém určený pro použití v bytové a veřejné zástavbě. Systém umožňuje mnoho konstrukčních řešení a variant abychom docílili moderního vzhledu konstrukcí oken a dveří.

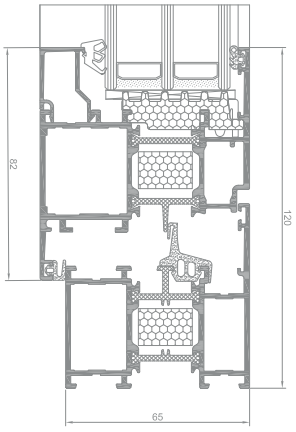

řez oknem IP i+

IP SU

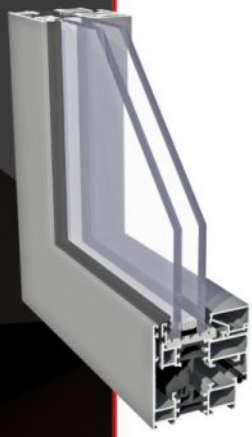

Okenní systém se skrytým křídlem. Speciálně navržený tvar rámu, kryje celou výšku křídla. Systém skrytého křídla je často preferovaným konstrukčním řešením architektů.

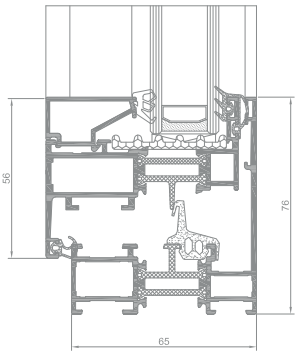

řez oknem IP SU i

IP OUT (Imperial Outward)



Tříkomorový systém určený ke konstruování oken otevíraných a sklopných ven. Imperial OUT je charakteristický slícovanou vnitřní plochou rámu a křídla. Takové okna umožňují plné využití prostoru uvnitř budovy. Varianty systému:

- IP OUT i
- IP OUT i+

Vynikající tepelné vlastnosti dosahuje použitím speciálních izolačních vložek vložených v komoru profilu a kolem zasklení, čímž se vylepší izolační vlastnosti v řezu konstrukce o 0,2-0,4 W/m²K.

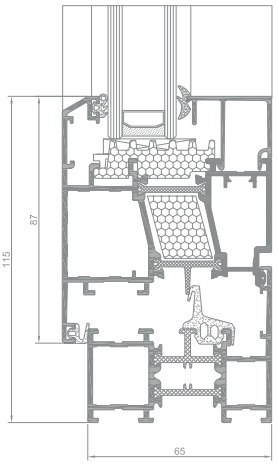

řez oknem IP OUT i+

IP 800



Tříkomorový systém určený ke konstruování dveří o zvýšeném požadavku na tepelnou izolaci. Varianty systému:

- **IP 800 i**
- **IP 800 i+**

Vynikající tepelné vlastnosti dosahuje použitím speciálních izolačních vložek vložených v komoru profilu a kolem zasklení, čímž se vylepší izolační vlastnosti v řezu konstrukce o 0,2-0,4 W/m²K.

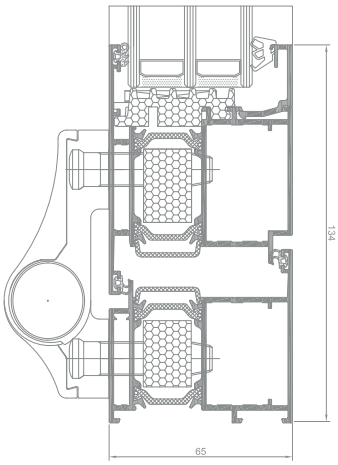

řez dveřmi IP 800 i+

IMPERIAL

IP i, IP i+, IP SU, IP OUT, IP 800 i+

SPECIFIKACE VÝROBKU

	SYSTÉM	HLOUBKA RÁMU	HLOUBKA KŘÍDEL	TLOUŠŤKA VÝPLNĚ	AKUSTICKÁ ODOLNOST V dB	MAXIMÁLNÍ ROZMĚRY OKEN	MAXIMÁLNÍ ROZMĚRY DVEŘÍ
IP	**Imperial** okenní systém	65 mm	74 mm	4-51 mm	43 (-2,-4) dB	okno jednokřídlové: 1300 x 2752 mm okno dvoukřídlové: 2200 x 2400 mm okno třikřídlové: 3500 x 2400 mm	———
IP i+	**Imperial i+** okenní systém	65 mm	74 mm	4-51 mm	43 (-2,-4) dB	okno jednokřídlové: 1300 x 2752 mm okno dvoukřídlové: 2200 x 2400 mm okno třikřídlové: 3500 x 2400 mm	———
IP OUT	**Imperial OUT** okenní systém	65 mm	74 mm	max 51 mm		okno jednokřídlové: 1456 x 2356 mm	———
IP SU	**Imperial SU** okenní systém	65 mm	68 mm	4-41 mm		okno jednokřídlové: 1300 x 2500 mm okno dvoukřídlové: 2300 x 1839 mm	———
IP 800	**Imperial 800** dveřní systém	65 mm	65 mm	14-51 mm		———	dveře jednokřídlové: 1300 x 2800 mm dveře dvoukřídlové: 2500 x 2600 mm
IP 800 i+	**Imperial 800 i+** dveřní systém	65 mm	65 mm	14-51 mm		———	dveře jednokřídlové: 1300 x 2800 mm dveře dvoukřídlové: 2500 x 2600 mm

TECHNICKÉ INFORMACE

SYSTÉM	SOUČINITEL PROSTUPU TEPLA	SPÁROVÁ PRŮVZDUŠNOST	ODOLNOST PROTI ZATÍŽENÍ VĚTREM	VODOTĚSNOST
IP	Uf od 1,57 W/m^{2}K	Třída 4; ČSN EN 12207	Třída C4; ČSN EN 12210	Třída E1350; ČSN EN 12208
IP i+	Uf od 1,28 W/m^{2}K	Třída 4; ČSN EN 12207	Třída C4; EČSN EN 12210	Třída E1350; ČSN EN 12208
IP OUT	Uf od 1,85 W/m^{2}K	Třída 4; ČSN EN 12207	Třída C5/B5; ČSN EN 12210	Třída E900; ČSN EN 12208
IP OUT i+	Uf od 1,68 W/m^{2}K	Třída 4; ČSN EN 12207	Třída C5/B5; ČSN EN 12210	Třída E900; ČSN EN 12208
IP SU	Uf od 1,63 W/m^{2}K	Třída 4; ČSN EN 12207	Třída C5/B5; ČSN EN 12210	Třída E1200; ČSN EN 12208
IP SU i	Uf od 1,27 W/m^{2}K	Třída 4; ČSN EN 12207	Třída C5/B5; ČSN EN 12210	Třída E1200; ČSN EN 12208
IP 800	Uf od 1,55 W/m^{2}K	Třída 4; ČSN EN 12207	Třída CE 2400; ČSN EN 12210	Třída 8A; ČSN EN 12208
IP 800 i+	Uf od 1,37 W/m^{2}K	Třída 4; ČSN EN 12207	Třída CE 2400; ČSN EN 12210	Třída 8A; ČSN EN 12208

** Tepelná izolace je závislá na použitých profilacích a použitého zasklení*

- Součinitel prostupu tepla vyjadřuje, kolik tepla unikne konstrukcí o ploše 1 m2 při rozdílu teplot jejích povrchů 1 K.
- Průvzdušnost V [m3/s] charakterizuje množství vzduchu v m3, který projde za jednotku času stavební konstrukcí, stavebním dílcem, konstrukčním stykem nebo funkční spárou uzavřené nebo uzamčené výplně otvoru při daném rozdílu statických tlaků vzduchu působících na jeho vnitřní a vnější straně a při daném atmosférickém tlaku vzduchu pa, teplotě vzduchu a a relativní vlhkosti vzduchu φa.
- Hodnotí se relativní čelní průhyb rámu. Zatížení větrem se stanovuje podle ČSN EN 1991-1-4 a je závislé na: výšce budovy, tvaru budovy (poměru výšky a šířky), větrné oblasti, charakteru (drsnosti povrchu) území.
- Hodnotí se odolnost proti průniku vody výrobkem při určitém tlakovém zatížení na vnějším povrchu výrobku. Požadovaná vodotěsnost závisí na tlakových poměrech v exteriéru, což má přímou souvislost s účinky zatížení větrem.

OKENNÍ A DVEŘNÍ SYSTÉMY

IMPERIAL i+



aliplast
aluminium systems

IMPERIAL i+

POPIS SYSTÉMU

Hliníkový systém pro konstrukci oken a dveří se zvýšenou tepelnou izolaci.

Zlepšené tepelné vlastnosti dosahuje použitím speciálních izolačních vložek, vložených v komoře profilu a kolem zasklení.

Systém dostupný v mnoha modifikacích a profilacích, čímž konstrukce vyrobené ze systému Imperial zaručují potřebnou estetiku a konstrukční pevnost.

Možnost osazení oken ze systému ve fasádách.

Zasklívací lišty dostupné v provedení: obdelníkové a oblé.

Profily přizpůsobené pro montáž jakéhokoliv celoobvodového kování, tak i skrytých dveřních závěsů a okenního kování pro euro-drážku (PVC).

Široké možnosti zasklení umožňuje používání všech běžně dodávaných zasklení (dvojsklo, trojsklo, akustické zasklení, bezpečnostní zasklení, atd.).

Odvodnění profilů dostupné ve 2 variantách: tradiční (standardní) nebo skryté.

Možnost montáže na oknech systému Flyscreen - sítě proti hmyzu.

Možnost ohýbaní profilů (přesná specifikace profilů včetně detailů, technických možností ohýbaní profilů) – jsou dostupné na našich webových stránkách www.aliplast.cz v autorizované sekci po přihlášení.

Systém určený pro použití v bytové a veřejné zástavbě. Systém umožňuje mnoho konstrukčních řešení a variant abychom docílili moderního vzhledu konstrukcí oken a dveří.

Možnost lakování profilů dle palety RAL (Qualicoat 1518), lakování na lince DECORAL®, která dodá profilům jedinečný vzhled dekorů dřeva Aliplast Wood Colour Effect (Qualideco PL-0001), eloxování.

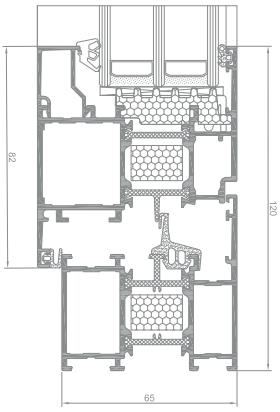

řez oknem IP i+

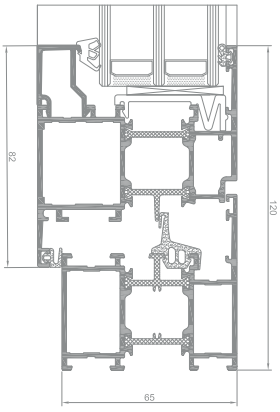

řez oknem IP

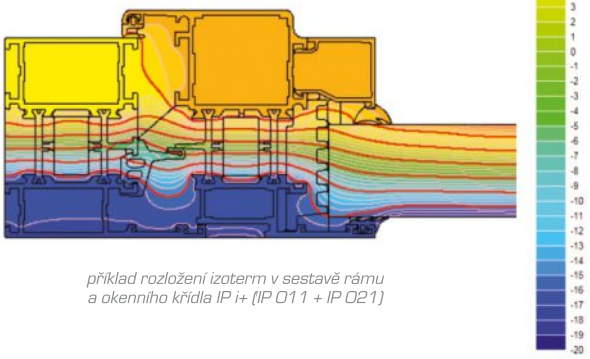

příklad rozložení izoterm v sestavě rámu a okenního křídla IP i+ (IP 011 + IP 021)

SPECIFIKACE VÝROBKU

SYSTÉM	HLOUBKA RÁMU	HLOUBKA KŘÍDEL	TLOUŠŤKA VÝPLNĚ	AKUSTICKÁ ODOLNOST V dB	MAXIMÁLNÍ ROZMĚRY OKEN	MAXIMÁLNÍ ROZMĚRY DVEŘÍ
IP	65 mm	74 mm	4-51 mm	43 (-2,-4) dB	okno jednokřídlové: 1300 x 2752 mm okno dvoukřídlové: 2200 x 2400 mm okno třikřídlové: 3500 x 2400 mm	———
IP i+	65 mm	74 mm	4-51 mm	43 (-2,-4) dB	okno jednokřídlové: 1300 x 2752 mm okno dvoukřídlové: 2200 x 2400 mm okno třikřídlové: 3500 x 2400 mm	———

TECHNICKÉ INFORMACE

SYSTÉM	SOUČINITEL PROSTUPU TEPLA	SPÁROVÁ PRŮVZDUŠNOST	ODOLNOST PROTI ZATÍŽENÍ VĚTREM	VODOTĚSNOST
IP	Uf od 1,57 W/m^{2}K	Třída 4; ČSN-EN 12207	Třída 4; ČSN EN 12210	Třída E1350; ČSN-EN 12208
IP i+	Uf od 1,28 W/m^{2}K	Třída 4; ČSN-EN 12207	Třída 4; ČSN EN 12210	TřídaE1350; ČSN-EN 12208

** Tepelná izolace je závislá na použitých profilacích a použitého zasklení*

OKENNÍ A DVEŘNÍ SYSTÉMY

IMPERIAL OUT



aliplast
aluminium systems

IMPERIAL OUT

POPIS SYSTÉMU

Tříkomorový systém určený ke konstruování oken otevíraných a výklopných ven.

Systém Imperiál OUT je plně kompatibilní s okenním systémem (stejné spojovníky, těsnění, zasklivací lišty).

Imperial OUT je charakteristický slícovanou vnitřní plochou rámu a křídla. Takové okna umožňují plné využití prostoru uvnitř budovy.

Okna otevíravé ven můžou být vybaveny ve dva různé typy závěsů: závěsy otočné nebo nůžkové; použité kování umožňuje vyklopení křídla ven nahoře nebo dole; Existuje možnost otevírání oken ven při použití blokace otevření.

Možnost osazení oken díky reverznímu profilu ve vitrínách.

Možnost ohýbaní profilů (přesná specifikace profilů včetně detailů, technických možností ohýbaní profilů) – jsou dostupné na našich webových stránkách www.aliplast.cz v autorizované sekci po příhlášení.

Maximální rozměry a maximální zatížení konstrukcí ze systému Imperial OUT:

- *okna výklopné* - minimální šířka a výška křídla 500 mm, maximální šířka a výška křídla 2000 mm, maximální hmotnost křídla 100 kg pro okna výklopná
- *okna otevíravá* - minimální šířka a výška křídla 500 mm, maximální šířka a výška křídla 1500 mm, a výška křídla 3000 mm, maximální hmotnost křídla 120 kg pro okna otevíravá

Vynikající tepelné vlastnosti dosahuje použitím speciálních izolačních vložek vložených do komory profilu a kolem zasklení, čímž se vylepší izolační vlastnosti v řezu konstrukce o 0,2-0,4 W/m²K.

Tento systém je velice populární ve Skandinávii a ve Velké Británii. Dokonale se vyjímá v domech stylizovaných jako staré šlechtická sídla, dřevostavbami nebo jednoduchými domy skandinávského typu. K oknům tohoto typu jsou často používány okenice.

Možnost montáže na oknech systému Flyscreen - sítě proti hmyzu.

Možnost lakování profilů dle palety RAL (Qualicoat 1518), lakování na lince DECORAL®, která dodá profilům jedinečný vzhled dekorů dřeva Aliplast Wood Colour Effect (Qualideco PL-0001), eloxování.

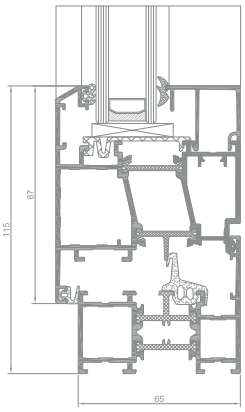

řez oknem IP OUT

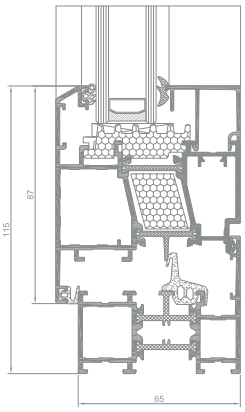

řez oknem IP OUT i+

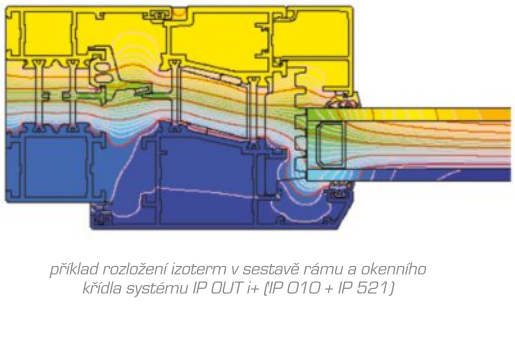

příklad rozložení izoterm v sestavě rámu a okenního křídla systému IP OUT i+ (IP 010 + IP 521)

SPECIFIKACE VÝROBKU

SYSTÉM	HLOUBKA RÁMU	HLOUBKA KŘÍDEL	TLOUŠŤKA VÝPLNĚ	AKUSTICKÁ ODOLNOST V dB	MAXIMÁLNÍ ROZMĚRY OKEN	MAXIMÁLNÍ ROZMĚRY DVEŘÍ
IP OUT	65 mm	74 mm	max 61 mm		okno jednokřídlové: 1456 x 2356 mm	———
IP OUT i+	65 mm	74 mm	max 61 mm		okno jednokřídlové: 1456 x 2356 mm	———

TECHNICKÉ INFORMACE

SYSTÉM	SOUČINITEL PROSTUPU TEPLA	SPÁROVÁ PRŮVZDUŠNOST	ODOLNOST PROTI ZATÍŽENÍ VĚTREM	VODOTĚSNOST
IP OUT	Uf od 1,85 W/m²K	Třída 4; ČSN EN 12207	Třída C5/B5; ČSN EN 12210	Třída E900; ČSN EN 12208
IP OUT i+	Uf od 1,68 W/m²K	Třída 4; ČSN EN 12207	Třída C5/B5; ČSN EN 12210	Třída E900; ČSN EN 12208

** Tepelná izolace je závislá na použitých profilacích a použitého zasklení*

OKENNÍ A DVEŘNÍ SYSTÉMY

IMPERIAL SU



aliplast
aluminium systems

IMPERIAL SU

POPIS SYSTÉMU

Tříkomorový okenní systém určený pro konstrukci oken se skrytým křídlem.

Speciálně navržený tvar rámu, kryje celou výšku křídla.

Široké možnosti zasklení umožňuje používání všech běžně dodávaných zasklení (dvojsklo, trojsklo, akustické zasklení, bezpečnostní zasklení, atd.).

Odvodnění profilů dostupné ve 2 variantách: tradiční (standardní) nebo skryté.

Možnost ohýbaní profilů (přesná specifikace profilů včetně detailů, technických možností ohýbaní profilů) – jsou dostupné na našich webových stránkách www.aliplast.cz v autorizované sekci po přihlášení.

Systém skrytého křídla je často preferováným konstrukčním řešením architektů. Konstrukční řešení umožňuje „skrýt křídla" v prosklených hliníkových konstrukcích. Díky tomuto řešení otevíravé a fixní části hliníkových kontrukcí vypadají identicky z exteriéru.

Varianty systému: IP SU i.

Možnost montáže na oknech systému Flyscreen - sítě proti hmyzu.

Možnost lakování profilů dle palety RAL (Qualicoat 1518), lakování na lince DECORAL®, která dodá profilům jedinečný vzhled dekorů dřeva Aliplast Wood Colour Effect (Qualideco PL-0001), eloxování.

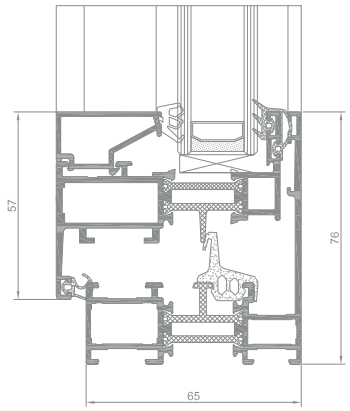

řez oknem IP SU

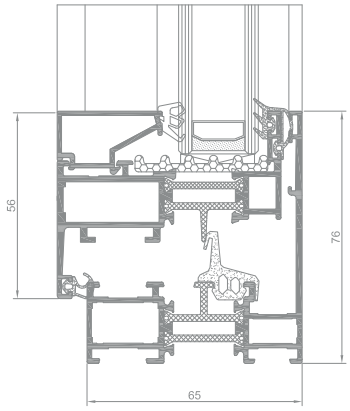

řez oknem IP SU i

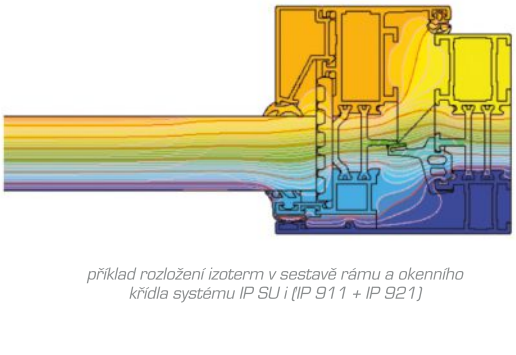

příklad rozložení izoterm v sestavě rámu a okenního křídla systému IP SU i (IP 911 + IP 921)

SPECIFIKACE VÝROBKU

SYSTÉM	HLOUBKA RÁMU	HLOUBKA KŘÍDEL	TLOUŠŤKA VÝPLNĚ	AKUSTICKÁ ODOLNOST V dB	MAXIMÁLNÍ ROZMĚRY OKEN	MAXIMÁLNÍ ROZMĚRY DVEŘÍ
IP SU	65 mm	68 mm	4-41 mm		okno jednokřídlové: 1300 x 2500 mm okno dvoukřídlové: 2300 x 1839 mm	———
IP SU i	65 mm	68 mm	4-41 mm		okno jednokřídlové: 1300 x 2500 mm okno dvoukřídlové: 2300 x 1839 mm	———

TECHNICKÉ INFORMACE

SYSTÉM	SOUČINITEL PROSTUPU TEPLA	SPÁROVÁ PRŮVZDUŠNOST	ODOLNOST PROTI ZATÍŽENÍ VĚTREM	VODOTĚSNOST
IP SU	Uf od 1,63 W/m^{2}K	Třída 4; ČSN EN 12207	Třída C5/B5; ČSN EN 12210	Třída E1200; ČSN EN 12208
IP SU i	Uf od 1,27 W/m^{2}K	Třída 4; ČSN EN 12207	Třída C5/B5; ČSN EN 12210	Třída E1200; ČSN EN 12208

** Tepelná izolace je závislá na použitých profilacích a použitého zasklení*

OKENNÍ A DVEŘNÍ SYSTÉMY

IMPERIAL 800 i+



aliplast
aluminium systems

IMPERIAL 800 i+

POPIS SYSTÉMU

Tříkomorový systém určený ke konstruování dveří se zvýšenou tepelnou izolací.

Projekce a výroba systémů IP 800 je postavena na osvědčeném základním systému Imperial.

Systém se vyznačuje velmi dobrými bezpečnostními vlastnostmi (zámek je osazen daleko od vnější hrany dveří).

Existuje technické řešení použití izolovaného prahu, který je demontovatelný i po montáži konstrukce dveří ve stavebním otvoru.

Možnost ohýbaní profilů (přesná specifikace profilů včetně detailů, technických možností ohýbaní profilů) – jsou dostupné na našich webových stránkách www.aliplast.cz v autorizované sekci po přihlášení.

Vynikající tepelné vlastnosti dosahuje použitím speciálních izolačních vložek vložených do komory profilů a kolem zasklení, čímž se vylepší izolační vlastnosti v řezu konstrukce o 0,2-0,5 W/m²K. Varianty systému:

- IP 800 i
- IP 800 i+

Možnost montáže na oknech systému Flyscreen - sítě proti hmyzu.

Možnost lakování profilů dle palety RAL (Qualicoat 1518), lakování na lince DECORAL®, která dodá profilům jedinečný vzhled dekorů dřeva Aliplast Wood Colour Effect (Qualideco PL-0001), eloxování.

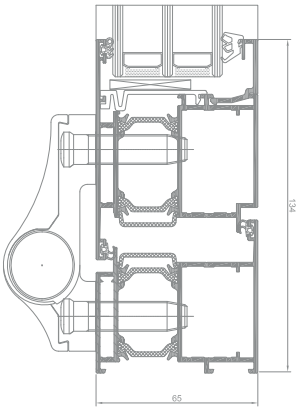

řez dveřmi IP 800

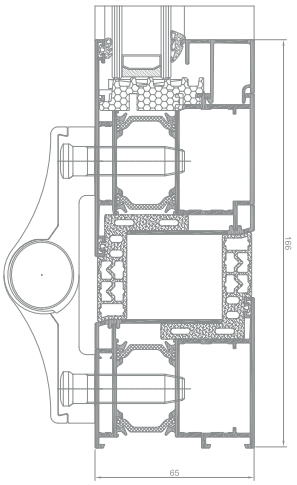

řez dveřmi IP 800 s použitím těsnění proti přiskřípnutí prstů (antyfinger)

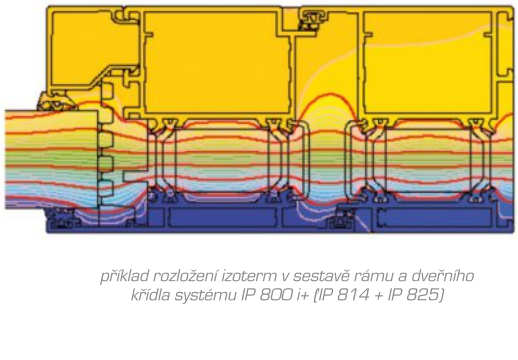

příklad rozložení izoterm v sestavě rámu a dveřního křídla systému IP 800 i+ (IP 814 + IP 825)

SPECIFIKACE VÝROBKU

SYSTÉM	HLOUBKA RÁMU	HLOUBKA KŘÍDEL	TLOUŠŤKA VÝPLNĚ	AKUSTICKÁ ODOLNOST V dB	MAXIMÁLNÍ ROZMĚRY OKEN	MAXIMÁLNÍ ROZMĚRY DVEŘÍ
IP 800	65 mm	65 mm	14-59 mm		———	dveře jednokřídlové: 1300 x 2800 mm dveře dvoukřídlové: 2500 x 2600 mm
IP 800 i+	65 mm	65 mm	14-59 mm		———	dveře jednokřídlové: 1300 x 2800 mm dveře dvoukřídlové: 2500 x 2600 mm

TECHNICKÉ INFORMACE

SYSTÉM	SOUČINITEL PROSTUPU TEPLA	SPÁROVÁ PRŮVZDUŠNOST	ODOLNOST PROTI ZATÍŽENÍ VĚTREM	VODOTĚSNOST
IP 800	Uf od 1,55 W/m²K	Třída 4; ČSN EN 12207	Třída CE 2400; ČSN EN 12210	Třída 8A; ČSN EN 12208
IP 800 i+	Uf od 1,37 W/m²K	Třída 4; ČSN EN 12207	Třída CE 2400; ČSN EN 12210	Třída 8A; ČSN EN 12208

** Tepelná izolace je závislá na použitých profilacích a použitého zasklení*

OKENNÍ A DVEŘNÍ SYSTÉMY

ECOFUTURAL

ECOFUTURAL OC



aliplast
aluminium systems

ECOFUTURAL

POPIS SYSTÉMU

Hliníkový systém pro konstrukci oken a dveří se zvýšenou tepelnou izolací.

Systém dostupný v variantě se zvýšenou tepelnou izolací:

- ECOFUTURAL i – izolační vložka kolem zasklení
- ECOFUTURAL i+ – izolační vložka kolem zasklení a izolační vložky vloženy v profil.

Konstrukce systému umožňuje projekci oken typu Monoblock.

Profily přizpůsobené pro montáž jakéhokoliv celoobvodového kování, tak i okenního kování pro euro-drážku (PVC).

Možnost ohýbání profilů (přesná specifikace profilů včetně detailů, technických možností ohýbání profilů) - jsou dostupné na našich internetových stránkách www.aliplast.cz v autorizované sekci po přihlášení.

Možnost lakování profilů dle palety RAL (Qualicoat 1518), lakování na lince DECORAL®, která dodá profilům jedinečný vzhled dekorů dřeva Aliplast Wood Colour Effect (Qualideco PL-0001), eloxování.

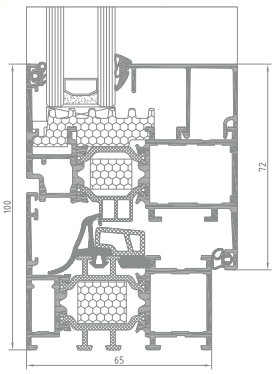

řez oknem EF
(EF 010+EF 020)

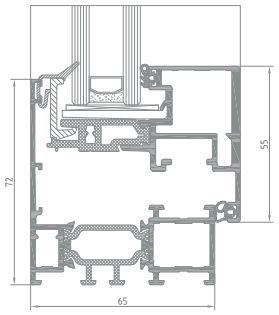

řez oknem EF OC
(EF 214+EF 1220)

ECOFUTURAL OC

POPIS SYSTÉMU

Okenní systém skrytého křídla s přerušeným tepelným mostem. Systém se zvýšenou tepelnou izolací.

Speciálně navržený tvar rámu kryje celou výšku profilu křídla.

Konstrukce systému umožňuje projekci oken typu Monoblock.

Velmi tenké spojení křídel (pohyblivý sloupek) - 77 mm.

V systému dostupné profily pod montáž vnějších rolet.

Možnost montáže na oknech systému Flyscreen - sítě proti hmyzu.

Možnost lakování profilů dle palety RAL (Qualicoat 1518), lakování na lince DECORAL®, která dodá profilům jedinečný vzhled dekorů dřeva Aliplast Wood Colour Effect (Qualideco PL-0001), eloxování.

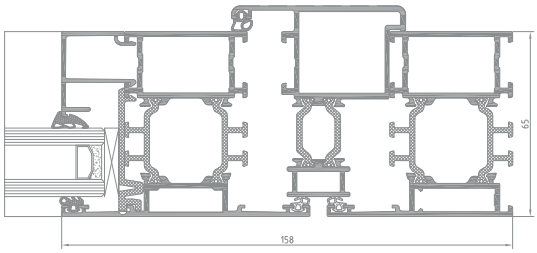

řez dveřmi Ecofutural Pivot

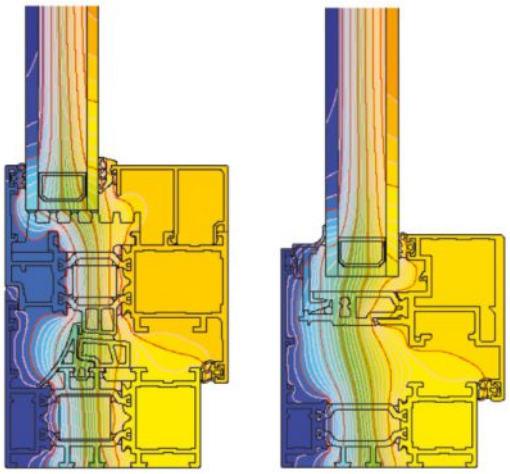

(EF 010 + EF 020)

(EF 214 + EF 1220)



příklad rozložení izoterm v sestavě rámu a okenního křídla systému EF a EF OC

SPECIFIKACE VÝROBKU

SYSTÉM	HLOUBKA RÁMU	HLOUBKA KŘÍDEL	TLOUŠŤKA VÝPLNĚ	AKUSTICKÁ ODOLNOST V dB	MAXIMÁLNÍ ROZMĚRY OKEN	MAXIMÁLNÍ ROZMĚRY DVEŘÍ
EF	65-153 mm /	74 mm /	fix 4-50 mm okno 13-59 mm		okno jednokřídlové: 1230 x 1480 mm okno třikřídlové: 3000 x 2025 mm	———
EF OC	65-177 mm /	68 mm /	fix 21-26 mm okno 21-32 mm		okno jednokřídlové: 1000 x 2500 mm okno dvoukřídlové: 1600 x 2500 mm	———

TECHNICKÉ INFORMACE

SYSTÉM	SOUČINITEL PROSTUPU TEPLA	SPÁROVÁ PRŮVZDUŠNOST	ODOLNOST PROTI ZATÍŽENÍ VĚTREM	VODOTĚSNOST
EF	Uf od 1,50 W/m^{2}K	Třída 4; ČSN EN 12207	C4 (1600 Pa); ČSN EN 12210	9A (600 Pa); ČSN EN 12208
EF i	Uf od 1,44 W/m^{2}K	Třída 4; ČSN EN 12207	C4 (1600 Pa); ČSN EN 12210	9A (600 Pa); ČSN EN 12208
EF i+	Uf od 1,27 W/m^{2}K	Třída 4; ČSN EN 12207	C4 (1600 Pa); ČSN EN 12210	9A (600 Pa); ČSN EN 12208
EF OC	Uf od 1,66 W/m^{2}K	Třída 4; ČSN EN 12207	C3 (1200 Pa); ČSN EN 12210	E900 (900 Pa); ČSN EN 12208

** Tepelná izolace je závislá na použitých profilacích a použitého zasklení*

OKENNÍ A DVEŘNÍ SYSTÉMY

STEEL LOOK 1000



aliplast
aluminium systems

STEEL LOOK 1000

POPIS SYSTÉMU

Okenní systém určený pro historickou zástavbu.

Specifický tvar profilace (imitující konstrukce z ocelových systémů) propůjčuje konstrukcím moderní industriální charakter.

STEEL LOOK je systém odlišujícím se na trhu svým unikátním designem.

Součinitel prostupu tepla od 2,56 W/m^{2}K.

Možnost lakování profilů dle palety RAL (Qualicoat 1518), lakování na lince DECORAL®, která dodá profilům jedinečný vzhled dekorů dřeva Aliplast Wood Colour Effect (Qualideco PL-0001), eloxování.

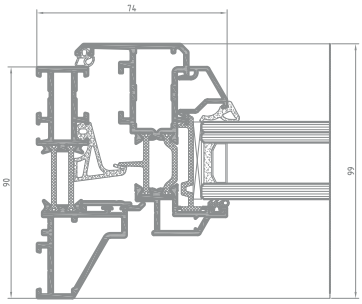

řez oknem STEEL LOOK 1000

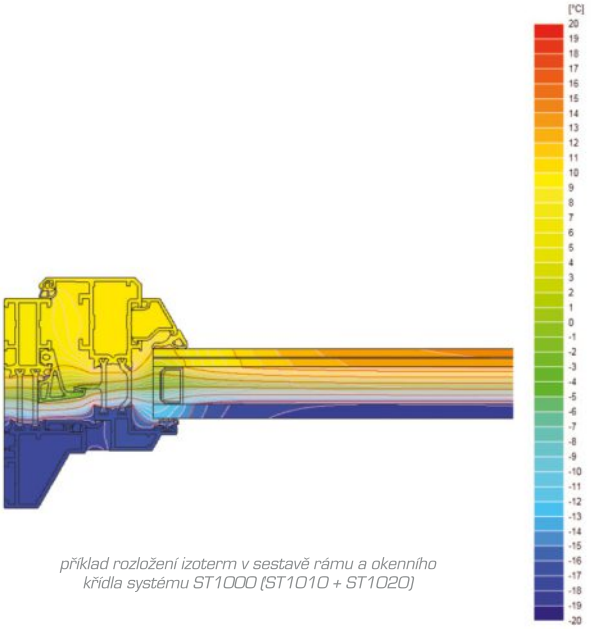

příklad rozložení izoterm v sestavě rámu a okenního křídla systému ST1000 (ST1010 + ST1020)

SPECIFIKACE VÝROBKU

SYSTÉM	HLOUBKA RÁMU	HLOUBKA KŘÍDEL	TLOUŠŤKA VÝPLNĚ	AKUSTICKÁ ODOLNOST V dB	MAXIMÁLNÍ ROZMĚRY OKEN	MAXIMÁLNÍ ROZMĚRY DVEŘÍ
ST1000	90 mm	74,4 mm	5-43 mm		okno jednokřídlové: 1200 x 2500 mm	otevíravé

TECHNICKÉ INFORMACE

SYSTÉM	SOUČINITEL PROSTUPU TEPLA	SPÁROVÁ PRŮVZDUŠNOST	ODOLNOST PROTI ZATÍŽENÍ VĚTREM	VODOTĚSNOST
ST1000 okno	Uf od 1,85 W/m^{2}K	Třída 4; ČSN EN 12207	7A (300 Pa); ČSN EN 12210	C4 (1600 Pa); ČSN EN 12208

** Tepelná izolace je závislá na použitých profilacích a použitém zasklení.*

OKENNÍ A DVEŘNÍ SYSTÉMY

MAX LIGHT



Okno Max Light
Design

Okno Max Light
Invisible

Okno Max Light
Modern

Okno Max Light
Steel

aliplast
aluminium systems

MAX LIGHT

POPIS SYSTÉMU

Okenní systém určený pro historickou zástavbu.

Specifický tvar profilů systému MaxLight (podobně jako u ocelových systémů) dává konstrukci průmyslový a moderní charakter.

Použití systému: fixní okna, okna otvíravá, okna otvíravo-sklopná, jednokřídlová, dvoukřídlová.

Systém Maxlight splňuje požadavky na odolnost proti vloupání RC2 v souladu s normou EN 1627.

Dostupné systémové možnosti: Max DESIGN, Max Light INVISIBLE, Max Light MODERN, Max Light STEEL; Max Light je skupina systémů, které vynikají na trhu svým jedinečným designem.

Možnost lakování profilů dle palety RAL (Qualicoat 1518), lakování na lince DECORAL®, která dodá profilům jedinečný vzhled dekorů dřeva Aliplast Wood Colour Effect (Qualideco PL-0001), eloxování.

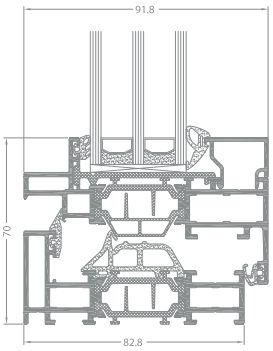

řez oknem ML DESIGN

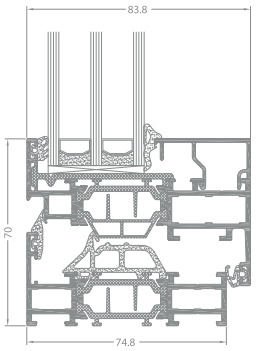

řez oknem ML MODERN

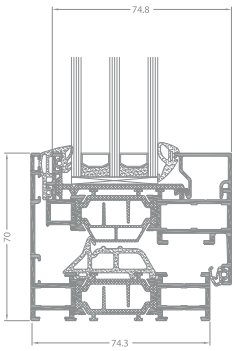

řez oknem ML INVISIBLE

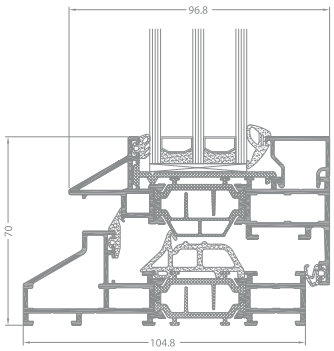

řez oknem ML STEEL

SPECIFIKACE VÝROBKU

SYSTÉM	Max Light Design	Max Light Invisible	Max Light Modern	Max Light Steel
MATERIÁL	hliník / polyamid	hliník / polyamid	hliník / polyamid	hliník / polyamid
MINIMÁLNÍ VNĚJŠÍ POHLEDOVÁ VÝŠKA OKNA OTVÍRAVÉHO DOVNITŘ	rám: 35 mm křídlo: 35 mm	rám (skryté křídlo) 70 mm	rám: 35 mm křídlo: 35 mm	rám: 35 mm křídlo: 35 mm
MINIMÁLNÍ VNĚJŠÍ POHLEDOVÁ VÝŠKA DVEŘÍ OTVÍRAVÝCH DOVNITŘ	rám: 35 mm křídlo: 68 mm	———	rám: 35 mm křídlo: 68 mm	rám: 35 mm křídlo: 68 mm
MINIMÁLNÍ VNĚJŠÍ POHLEDOVÁ VÝŠKA DVEŘÍ OTVÍRAVÝCH VEN	rám: 15 mm křídlo: 88 mm	———	rám: 15 mm křídlo: 88 mm	rám: 15 mm křídlo: 88 mm
HLOUBKA RÁMU	83 mm	75 mm	75 mm	105 mm
HLOUBKA KŘÍDEL	92 mm	84 mm	84 mm	97 mm
VÝŠKA ZASKLÍVACÍ LIŠTY	15 mm	15 mm	15 mm	15 mm
TLOUŠŤKA ZASKLENÍ	do 59 mm	do 59 mm	do 68 mm	do 59 mm
MAXIMÁLNÍ ROZMĚRY OKEN	jednokřídlové 1230 x 1480 mm tříkřídlové 3000 x 2400 mm	jednokřídlové 1230 x 1480 mm tříkřídlové 3000 x 2400 mm	jednokřídlové 1230 x 1480 mm tříkřídlové 3000 x 2400 mm	jednokřídlové 1230 x 1480 mm tříkřídlové 3000 x 2400 mm

TECHNICKÉ INFORMACE

SYSTÉM	SOUČINITEL PROSTUPU TEPLA	SPÁROVÁ PRŮVZDUŠNOST	ODOLNOST PROTI ZATÍŽENÍ VĚTREM	VODOTĚSNOST
MAX LIGHT	Uf do 1,8 W/m^{2}K v závislosti od použité profilace	Třída 4; ČSN EN 12207	Třída C5; ČSN EN 12210	Třída E1650; ČSN EN 12208

** Tepelná izolace je závislá na použitých profilacích a použitém zasklení.*

OKENNÍ A DVEŘNÍ SYSTÉMY

ECONOLINE

ECONOLINE panelové dveře



aliplast
aluminium systems

ECONOLINE

POPIS SYSTÉMU

Systém ECONOLINE je systém oken a dveří bez přerušeného tepelného mostu. Systém je určen pro interiérovou zástavbu. Ze systému lze zhotovit různé druhy dělících příček, okna, dveře. Systém dostupný v mnoha modifikacích a profilacích, čímž konstrukce vyrobené ze systému ECONOLINE zaručují potřebnou estetiku a konstrukční pevnost.

Systém je kompatibliní s dalšími systémy Aliplast: stejné zasklívací lišty, těsnění, kování, atd.

Zasklívací lišty dostupné v provedení - obdélníkové nebo oblé.

Systém umožňuje použití nejen klasických čelních závěsů, ale také závěsů do drážky.

Dveře ze systému ECONOLINE kouřotěsné jsou v souladu s ČSN-EN 13501-2+A1:2010).

Možnost ohýbaní profilů (přesná specifikace profilů včetně detailů, technických možností ohýbaní profilů) – jsou dostupné na našich webových stránkách www.aliplast.cz v autorizované sekci po přihlášení.

Možnost lakování profilů dle palety RAL (Qualicoat 1518), lakování na lince DECORAL®, která dodá profilům jedinečný vzhled dekorů dřeva Aliplast Wood Colour Effect (Qualideco PL-0001), eloxování.

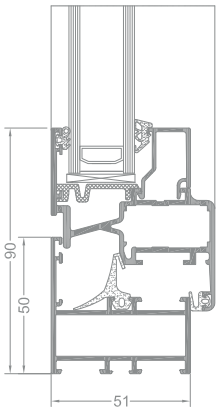

řez oknem EL 010 + VL 820

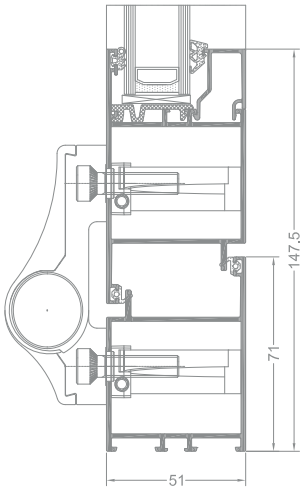

řez dveřmi EL 014 + EL 025

EL panelové dveře

POPIS SYSTÉMU

Dveřní systém bez přerušeného tepelného mostu.

Systém panelových dveří vychází ze systému ECONOLINE.

Econoline panelové dveře jsou určeny pro projekci vnitřních konstrukcí v bytových domech, školách, administračních budovách, atd.

Jednolitá plocha rámu a lepeného na křídle panelu.

Systém je charakteristický hlavně množstvím proměn, díky použití nepřeberné škály dekoračních panelů.

Široký výběr kování.

Možnost lakování profilů dle palety RAL (Qualicoat 1518), lakování na lince DECORAL®, která dodá profilům jedinečný vzhled dekorů dřeva Aliplast Wood Colour Effect (Qualideco PL-0001), eloxování.

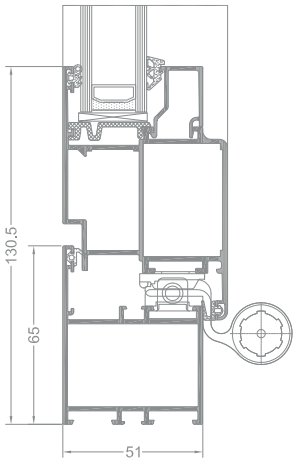

řez dveřmi EL 011 + EL 022

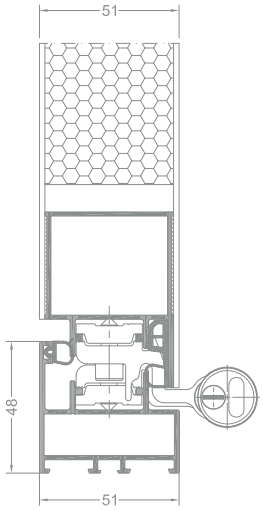

řez panelovými dveřmi

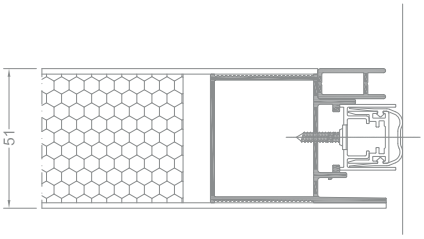

řez panelovými dveřmi - řešení s padacím prahem

SPECIFIKACE VÝROBKU

SYSTÉM	HLOUBKA RÁMU	HLOUBKA KŘÍDEL	TLOUŠŤKA VÝPLNĚ	AKUSTICKÁ ODOLNOST V dB	TYP OKEN	MAXIMÁLNÍ ROZMĚRY
EL okenní	51 mm	60 mm	do 37 mm	37 (-2,-6) dB	otevíravé, otevíravo-sklopné, posuvné	———
EL dveřní	51 mm	51 mm	do 37 mm	38 (-1,-3) dB	———	dveře jednokřídlové 1400 x 2500 mm dveře dvoukřídlové 2400 x 2500 mm

SYSTÉM	HLOUBKA RÁMU	HLOUBKA KŘÍDEL	TLOUŠŤKA VÝPLNĚ	AKUSTICKÁ ODOLNOST V dB	TYP OKEN	MAXIMÁLNÍ ROZMĚRY
PD - EL	51 mm	51 mm	51 mm	32 (0,-2) dB	———	dveře jednokřídlové 1400 x 2500 mm

AKUSTICKÉ INTERIÉROVÉ PŘÍČKY

OFFICE - interiérové příčky



aliplast
aluminium systems

OFFICE

POPIS SYSTÉMU

Systém pro vnitřní dělící příčky.

Je možné použít různé výplně: sklo, sádrokarton, laminovaná nábytková deska.

Tloušťky výplní:
- sklo: od 4 mm do 13.8 mm
- laminovaná nábytková deska: 18 mm
- sádrokartonová deska: 12,5 mm.

Konstrukce systému poskytuje prostor pro vedení elektrických vodičů a instalaci všech druhů spínačů a zásuvek.

Office se vyznačuje vysokými akustickými parametry až do 44 dB.

Možnost aplikace:
- Econoline dveře: 1- a 2-křídlových pomocí speciálního profilu
- celoskleněné dveře na kování od renomovaných výrobců
- dřevěné nedrážkové dveře se skrytými závěsy.

Konstrukce systému poskytuje možnost použití meziskelních žaluzii.

Systém se vyznačuje velmi jednoduchou a rychlou prefabrikací.

Možnost lakování dle palety RAL (Qualicoat 1518), lakování na lince DECORAL, která dodá profilům jedinečný vzhled dekorů dřeva Aliplast Wood Colour Effect (Qualideco PL-0001), eloxování.

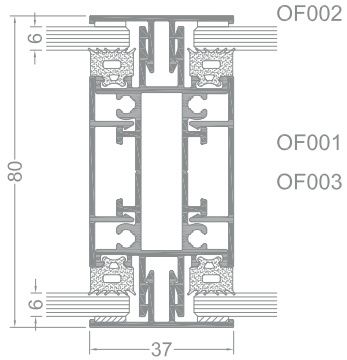

OFFICE

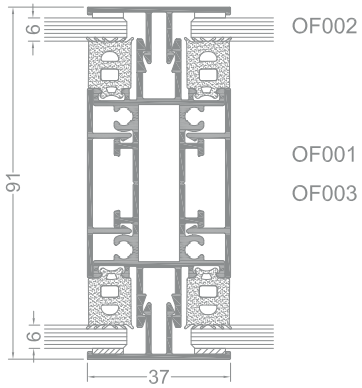

OFFICE

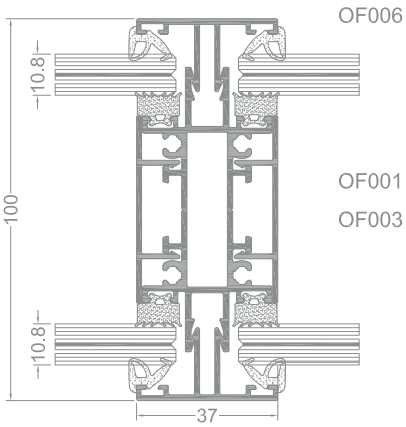

OFFICE

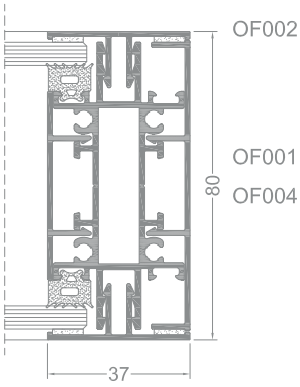

OFFICE

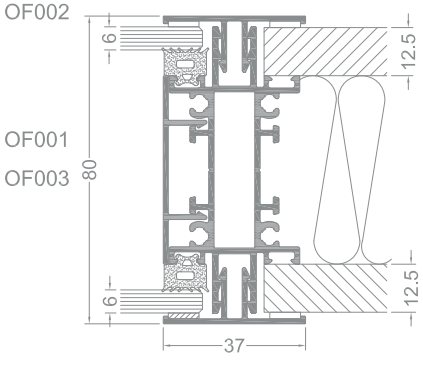

OFFICE

aliplast
aluminium systems

UG

- UG i+
- UG rohové spojení křídel 90°
- UG bezprahové řešení
- MONORAIL



ULTRAGLIDE

Systém o zvýšené tepelné izolaci určený pro konstruování posuvných a zdvižně-posuvných konstrukcí. Posuvné a zdvižně-posuvné konstrukce UG, jsou díky svým užitným vlastnostem určeny pro rodinné domy, apatrmány, individuální zástavby, hotely.

Systém přízpůsobený nejnovějším požadavkům na tepelnou izolaci, estetiku a bezpečnost. Dostupná konstrukční řešení:
- UG bezprahové řešení,
- UG – úhlové spojení křídel 90°,
- Monorail.

Díky svým parametrům systém ULTRAGLIDE umožňuje projekci konstrukcí o velkých rozměrech posuvných křídel:
- maximální rozměry konstrukce výška křídla Hs=3300 mm, šířka křídla Bs=3200.

Systém ULTRAGLIDE umožňuje konstrukci rozměrných a současně stabilních posuvných a zdvižno-posuvných oken o maximální hmotnosti křídel:
- 250 kg posuvná křídla
- 400 kg zdvižně-posuvná křídla

Charakteristika:
- stavba konstrukce: rám: systém 3, 5 a 7 komorový
- možné konstrukce dvou, tří a čtyřprvkové na základě dvoukolejnicového systému
- profily jsou přizpůsobené k montáži kování s ručním tak automatickým posuvem
- široký rozsah zasklení (dvojsklo, trojsklo)
- systém je přizpůsoben nejnovějším požadavkům v oblasti tepelné izolace: v systému jsou použité termické můstky šířky 22 mm a 28 mm obohacené příměsí ze skelných vláken, tepelné vložky do profilů a tepelné vložky pod zasklení vylepšují tepelný komfort; dostupné možnosti: UG verze, UG, UG i+
- systém umožňuje konstruování nadrozměrných prosklení, což přináší světlo do prostoru a usnadňuje jejich uspořádání, při zachování stability, funkčnosti a vzdušného designu

Systém je kompatibilní se systémem moskitiér Flyscreen.

Možnost lakování profilů dle palety RAL (Qualicoat 1518), lakování na lince DECORAL®, která dodá profilům jedinečný vzhled dekorů dřeva Aliplast Wood Colour Effect (Qualideco PL-0001), eloxování, dvoubarevné lakování.



HLINÍKOVÉ SYSTÉMY PRO STAVEBNICTVÍ

POSUVNÉ SYSTÉMY

aliplast
aluminium systems

aliplast
aluminium systems

UG, UG i+

Systém o zvýšené tepelné izolaci určený pro konstruování posuvných a zdvižně-posuvných konstrukcí. Posuvné a zdvižně-posuvné konstrukce UG díky svým užitným vlastnostem jsou určeny pro rodinné domy, apatrmány, individuální zástavby, hotely.

- systém je přizpůsoben nejnovějším požadavkům v oblasti tepelné izolace: v systému jsou použité termické můstky šířky 22 mm a 28 mm obohacené příměsí ze skelných vláken,
- tepelné vložky do profilů a tepelné vložky pod zasklení vylepšují tepelný komfort;

Dostupné konstrukční řešení: UG, UG i, UG i+.

Systém ULTRAGLIDE umožňuje konstrukci rozměrných a současně stabilních posuvných a zdvižno-posuvných oken o maximální hmotnosti křídel: 250 kg posuvná křídla a 400 kg zdvižně-posuvná křídla.

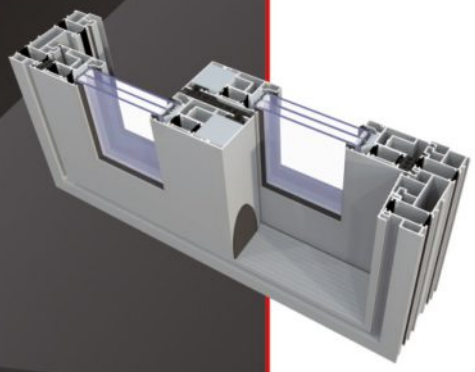

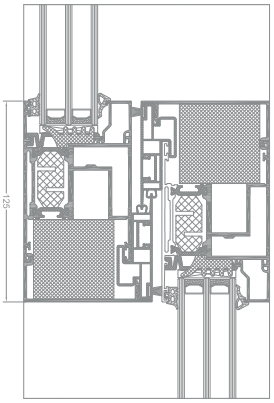

UGi+ řez spojením křídlo-křídlo

ULTRAGLIDE - bezprahové řešení

ULTRAGLIDE je nejen funkční, ale také ekonomické a estetické architektonické řešení. Moderní design a použití zdvižně-posuvného kování systému UG s nízkým prahem zajišťuje pohodlné používání, zvyšování hodnoty použití a elegantní design.
Model se sníženým prahem poskytuje řešení pro zlepšení přístupnosti budov pro osoby se zdravotním postižením – bezprahové řešení zabraňuje konstrukčním schodům v místě kontaktu dveří s podlahou a umožňuje lícování prahu s podlahou.

- maximální hmotnost křídla 400 kg
- možné konstrukční kombinace: 2, 4 prvkové na základě dvoukolejnicového rámu

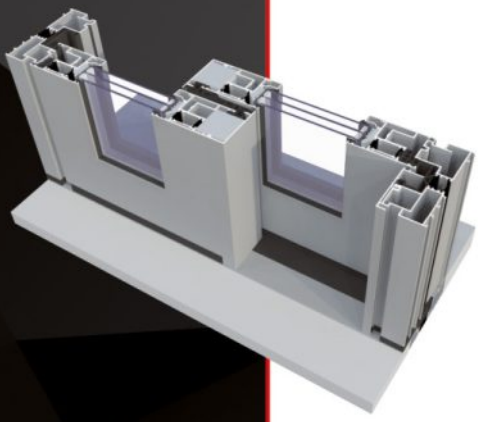

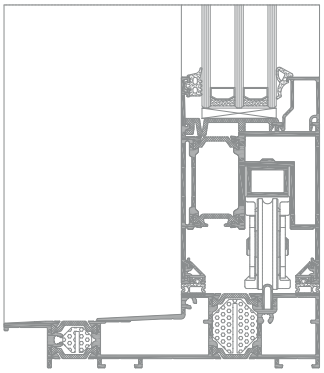

UG řez bezprahovým řešením

MONORAIL

Charakteristickým rysem tohoto systému je přítomnost v konstrukci alespoň jednohé fixní části (skla). Vylepšená tepelná izolace. Posuvné a zdvižně-posuvné.

- maximální hmotnost křídla 400 kg
- rám jednokolejnicový
- možné konstrukční kombinace:
  - 2-prvková (křídlo + fix)
  - 3-prvková (křídlo + fix + křídlo)
  - 4-prvková (2 křídla + 2 fixy)
- možnost zasklívání z exteriéru

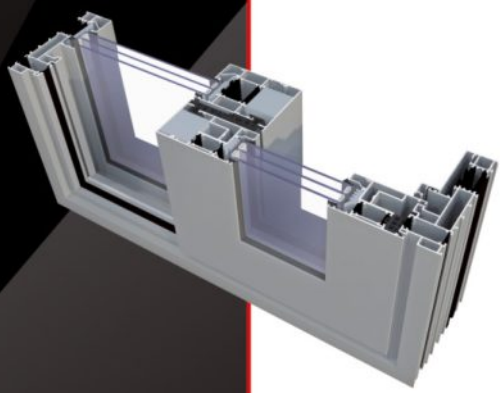

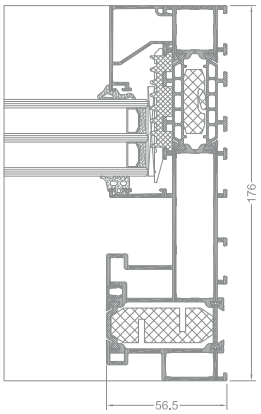

MONORAIL řez fixem

ULTRAGLIDE - rohové spojení křídel 90°

ULTRAGLIDE je nejen funkční, ale také ekonomické a estetické architektonické řešení.UG úhlové spojení křídel 90 – je řešení pro velké zasklení rohů. Systém je ideální pro komerční i soukromé budovy, které vyžadují otevřených prostorů: Stavební terasy, verandy, zimní zahrady, terasy. Otevřením dveří, přesouváme spojovací sloupek křídla, takže celý roh místnosti zůstává otevřený, aniž by ho rozděloval konstrukční sloup.

- maximální hmotnost křídla 400 kg
- rám dvou a tří kolejnicový
- možné konstrukční kombinace: 4, 6, 12 prvkové

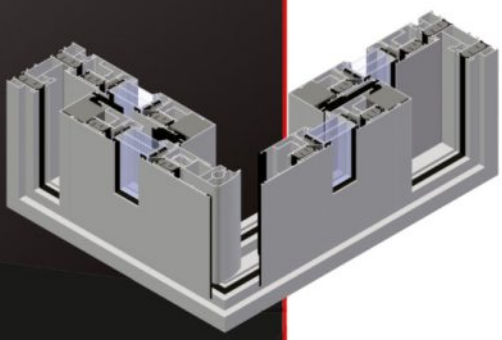

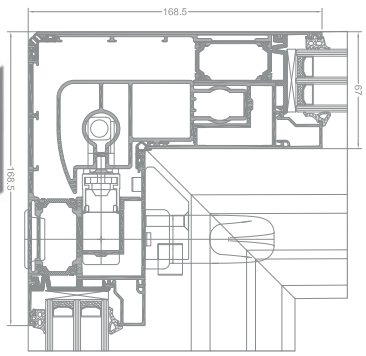

UG řez rohovým spojením křídel 90°

ULTRAGLIDE

UG, UG i+, UG - rohové spojení křídel 90°, UG - bezprahové řešení, MONORAIL

SPECIFIKACE VÝROBKU

SYSTÉM	HLOUBKA RÁMU	HLOUBKA KŘÍDEL	TLOUŠŤKA ZASKLENÍ	MAX. HMOTNOST KŘÍDLA	AKUSTICKÁ ODOLNOST V dB	MAXIMÁLNÍ ROZMĚR KONSTRUKCE
Ultraglide	od 153 mm do 239 mm	67 mm	křídlo 14-59 mm	do 250 kg (posuvné) do 400 kg (zdvižně-posuvné)	43 (-2,-6) dB	3850 x 2550 mm
Ultraglide i+	od 153 mm do 239 mm	67 mm	křídlo 14-59 mm	do 250 kg (posuvné) do 400 kg (zdvižně-posuvné)	43 (-2,-6) dB	3850 x 2550 mm
Ultraglide - rohové spojení křídel 90°	od 153 mm do 239 mm	67 mm	křídlo 14-59 mm	do 250 kg (posuvné) do 400 kg (zdvižně-posuvné)	43 (-2,-6) dB	3850 x 2550 mm
Ultraglide bezprahové řešení	od 153 mm do 239 mm	67 mm	křídlo 14-59 mm	do 400 kg	43 (-2,-6) dB	3850 x 2550 mm
Monorail	176 mm	67 mm	křídlo 14-59 mm fix 12-72 mm	do 250 kg (posuvné) do 400 kg (zdvižně-posuvné)	43 (-2,-6) dB	3850 x 2550 mm

TECHNICKÉ INFORMACE

SYSTÉM	SOUČINITEL PROSTUPU TEPLA	SPÁROVÁ PRŮVZDUŠNOST	ODOLNOST PROTI ZATÍŽENÍ VĚTREM	VODOTĚSNOST
UG	Uf od 1,45 W/m^{2}K	Třída 4; ČSN EN 12207	Třída C4 (1600 Pa); ČSN EN 12210	9A (600 Pa); ČSN EN 12208
UG i+	Uf od 1,13 W/m^{2}K	Třída 4; ČSN EN 12207	Třída C4 (1600 Pa); ČSN EN 12210	9A (600 Pa); ČSN EN 12208
UG rohové spojení křídel 90°	Uf od 1,45 W/m^{2}K	Třída 4; ČSN EN 12207	Třída C4 (1600 Pa); ČSN EN 12210	9A (600 Pa); ČSN EN 12208
UG bezprahové řešení	Uf od 1,45 W/m^{2}K	Třída 4; ČSN EN 12207	Třída C4 (1600 Pa); ČSN EN 12210	9A (600 Pa); ČSN EN 12208
MONORAIL	Uf od 0,93 W/m^{2}K	Třída 4; ČSN EN 12207	Třída C4 (1600 Pa); ČSN EN 12210	9A (600 Pa); ČSN EN 12208

** Tepelná izolace je závislá na použitých profilacích a použitého zasklení*

- Součinitel prostupu tepla vyjadřuje, kolik tepla unikne konstrukcí o ploše 1 m2 při rozdílu teplot jejích povrchů 1 K.
- Průvzdušnost V [m3/s] charakterizuje množství vzduchu v m3, který projde za jednotku času stavební konstrukcí, stavebním dílcem, konstrukčním stykem nebo funkční spárou uzavřené nebo uzamčené výplně otvoru při daném rozdílu statických tlaků vzduchu působících na jeho vnitřní a vnější straně a při daném atmosférickém tlaku vzduchu pa, teplotě vzduchu a a relativní vlhkosti vzduchu φa.
- Hodnotí se relativní čelní průhyb rámu. Zatížení větrem se stanovuje podle ČSN EN 1991-1-4 a je závislé na: výšce budovy, tvaru budovy (poměru výšky a šířky), větrné oblasti, charakteru (drsnosti povrchu) území.
- Hodnotí se odolnost proti průniku vody výrobkem při určitém tlakovém zatížení na vnějším povrchu výrobku. Požadovaná vodotěsnost závisí na tlakových poměrech v exteriéru, což má přímou souvislost s účinky zatížení větrem.

POSUVNÉ SYSTÉMY

ULTRAGLIDE

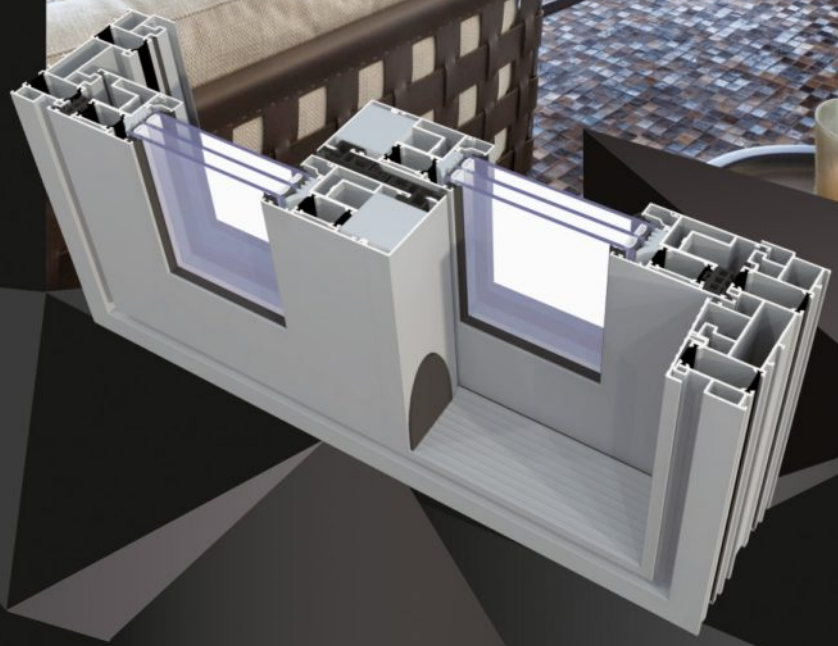

aliplast
aluminium systems

ULTRAGLIDE

POPIS SYSTÉMU

Systém o zvýšené tepelné izolaci určený pro konstruování posuvných a zdvižně-posuvných konstrukcí.

Posuvné a zdvižně-posuvné konstrukce UG díky svým užitným vlastnostem jsou určeny pro rodinné domy, apatrmány, individuální zástavby, hotely.

Systém přízpůsobený nejnovějším požadavkům na tepelnou izolaci, estetiku a bezpečnost. Dostupné konstrukční řešení:

- UG bezprahové řešení
- UG úhlové spojení křídel 90°
- MONORAIL

Díky svým parametrům systém ULTRAGLIDE umožňuje projekci konstrukcí o velkých rozměrech posuvných křídel; maximální rozměry konstrukce:

- výška křídla Hs=3300 mm
- šířka křídla Bs=3200 mm

Systém ULTRAGLIDE umožňuje konstrukci rozměrných a současně stabilních posuvných a zdvižno-posuvných oken o maximální hmotnosti křídel: 250 kg – posuvná křídla; 400 kg – zdvižně-posuvná křídla.

Stavba konstrukce: rám – systém 3, 5 a 7 komorový.

Možné konstrukce dvou, tří a čtyřprvkové na základě dvoukolejnicového systému.

Profily jsou přízpůsobené k montáži mnoha kováním s ručním tak automatickým posunem.

Široký rozsah zasklení (dvojsklo, trojsklo).

Systém je přizpůsoben nejnovějším požadavkům v oblasti tepelné izolace: v systému jsou použité termické můstky šířky 22 mm a 28 mm obohacené příměsí ze skelných vláken, tepelné vložky do profilů a tepelné vložky pod zasklení vylepšují tepelný komfort;

- dostupné možnosti: UG, UG i, UG i+.

Systém je kompatibilní se systémem moskitiér Flyscreen.

Široký výběr lakování - dle palety RAL (Qualicoat 1518), lakování na lince DECORAL®, která dodá profilům jedinečný vzhled dekorů dřeva Aliplast Wood Colour Effect (Qualideco PL-0001), eloxování, dvoubarevné lakování.

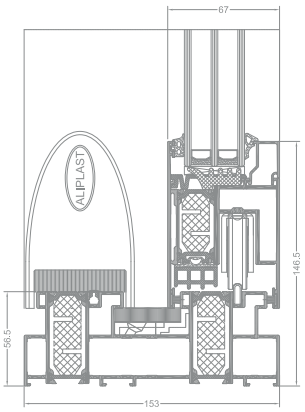

UG řez rámem a křídlem (UG 820 + UG 810)

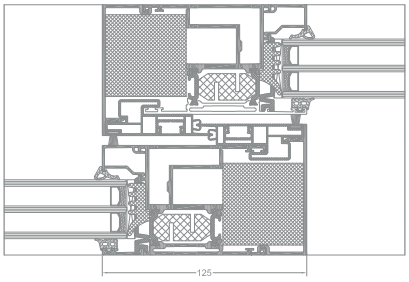

řez spojením křídlo-křídlo (UG 820 + UG 830)

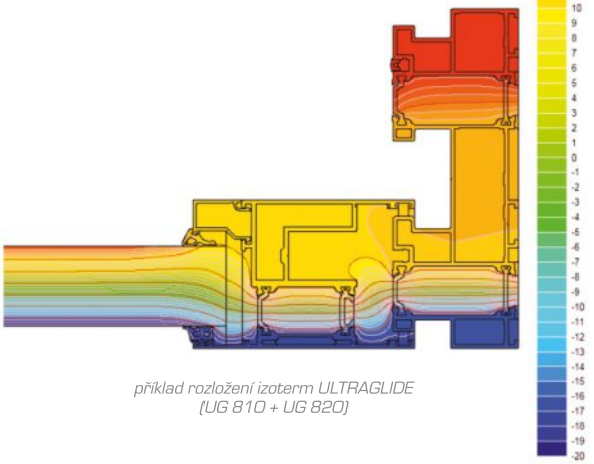

příklad rozložení izoterm ULTRAGLIDE (UG 810 + UG 820)

SPECIFIKACE VÝROBKU

SYSTÉM	HLOUBKA RÁMU	HLOUBKA KŘÍDEL	TLOUŠŤKA ZASKLENÍ	AKUSTICKÁ ODOLNOST V dB	MAX. HMOTNOST KŘÍDLA	MAXIMÁLNÍ ROZMĚR KONSTRUKCE
UG	od 153 mm do 239 mm	67 mm	křídlo 14-59 mm	43 (-2,-6) dB	do 250 kg (posuvné) / do 400 kg (zdvižně-posuvné)	3850 x 2550 mm
UG i+	od 153 mm do 239 mm	67 mm	křídlo 14-59 mm	43 (-2,-6) dB	do 250 kg (posuvné) / do 400 kg (zdvižně-posuvné)	3850 x 2550 mm

TECHNICKÉ INFORMACE

SYSTÉM	SOUČINITEL PROSTUPU TEPLA	SPÁROVÁ PRŮVZDUŠNOST	ODOLNOST PROTI ZATÍŽENÍ VĚTREM	VODOTĚSNOST
UG	Uf od 1,45 W/m^{2}K	Třída 4; ČSN EN 12207	C4 (1600 Pa); ČSN EN 12210	9A (600 Pa); ČSN EN 12208
UG i+	Uf od 1,13 W/m^{2}K	Třída 4; ČSN EN 12207	C4 (1600 Pa); ČSN EN 12210	9A (600 Pa); ČSN EN 12208

** Tepelná izolace je závislá na použitých profilacích a použitého zasklení*

POSUVNÉ SYSTÉMY

ULTRAGLIDE - bezprahové řešení

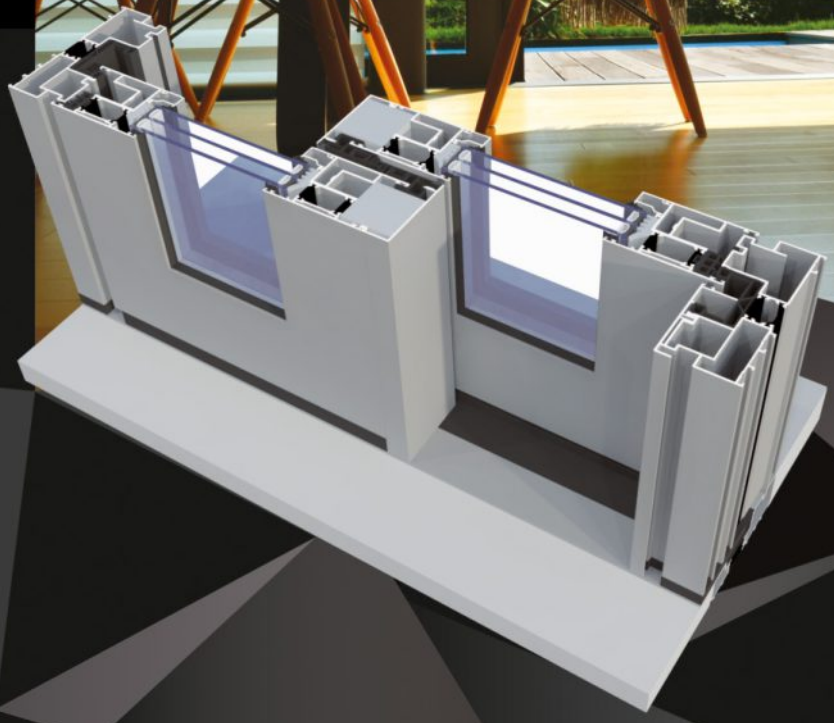

aliplast
aluminium systems

UG - bezprahové řešení

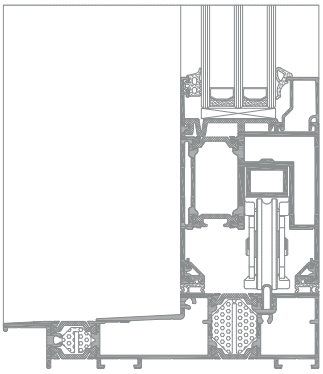

řez rámem a křídlem ULTRAGLIDE - řešení nízkého prahu

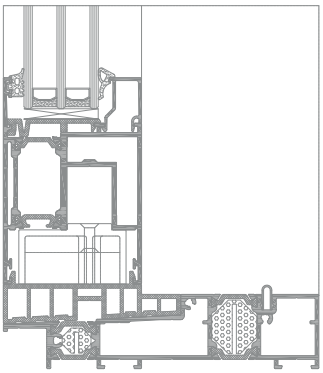

ULTRAGLIDE - řešení nízkého prahu

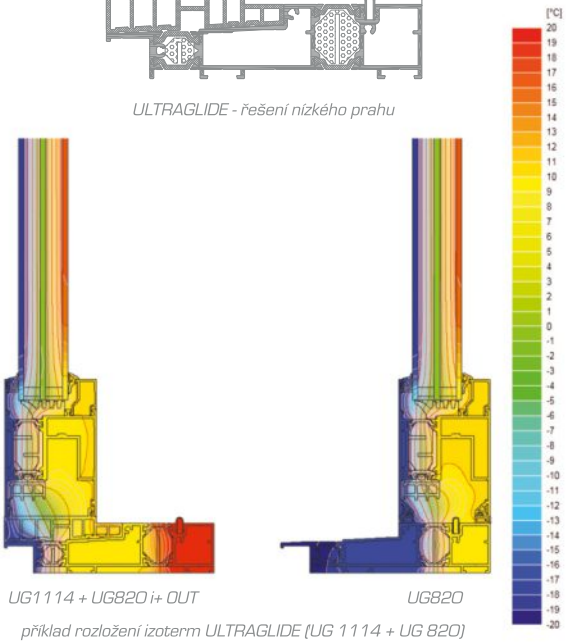

UG1114 + UG820 i+ OUT *UG820*

příklad rozložení izoterm ULTRAGLIDE (UG 1114 + UG 820)

POPIS SYSTÉMU

ULTRAGLIDE je nejen funkční, ale také ekonomické a estetické architektonické řešení. Moderní design a použití zdvižně-posuvného kování systému UG s nízkým prahem zajišťuje pohodlné používání, zvyšování hodnoty použití a elegantním designem. Model se sníženým prahem poskytuje řešení pro zlepšení přístupnosti budov pro osoby se zdravotním postižením – bezprahové řešení zabraňuje konstrukčním schodům v místě kontaktu dveří s podlahou a umožňuje lícování prahu s podlahou.

Charakteristika:

- maximální hmotnost křídla: 400 kg
- rám jednokolejnicový
- možné konstrukční kombinace::
  - 2, 4 prvkové na základě jednokolejnícového rámu.

Systém je kompatibilní se systémem moskitiér Flyscreen.

Široký výběr lakování - dle palety RAL (Qualicoat 1518), lakování na lince DECORAL®, která dodá profilům jedinečný vzhled dekorů dřeva Aliplast Wood Colour Effect (Qualideco PL-0001), eloxování, dvoubarevné lakování.

SPECIFIKACE VÝROBKU

SYSTÉM	HLOUBKA RÁMU	HLOUBKA KŘÍDEL	TLOUŠŤKA ZASKLENÍ	AKUSTICKÁ ODOLNOST V dB	MAX. HMOTNOST KŘÍDLA	MAXIMÁLNÍ ROZMĚR KONSTRUKCE
UG	od 153 mm do 239 mm	/ 67 mm /	křídlo 14-59 mm	43 (-2,-6) dB	do 400 kg	3850 x 2550 mm

TECHNICKÉ INFORMACE

SYSTÉM	SOUČINITEL PROSTUPU TEPLA	SPÁROVÁ PRŮVZDUŠNOST	ODOLNOST PROTI ZATÍŽENÍ VĚTREM	VODOTĚSNOST
UG	Uf od 1,45 W/m^{2}K	Třída 4; ČSN EN 12207	C4 (1600 Pa); ČSN EN 12210	9A (600 Pa); ČSN EN 12208

** Tepelná izolace je závislá na použitých profilacích a použitého zasklení*

POSUVNÉ SYSTÉMY

MONORAIL



aliplast
aluminium systems

MONORAIL

POPIS SYSTÉMU

Charakteristickým rysem tohoto systému je přítomnost v konstrukci alespoň jedné fixní části (skla). Vylepšená tepelná izolace. Posuvné a zdvižně-posuvné.

Charakteristika:

- maximální hmotnost křídla: 400 kg
- rám jednokolejnicový
- možné konstrukční kombinace:
  - 2-prvková (křídlo + fix)
  - 3-prvková (křídlo + fix + křídlo)
  - 4-prvková (2 křídla + 2 fix)
- možnost zasklívání z exteriéru

Systém je kompatibilní se systémem moskitiér Flyscreen.

Široký výběr lakování - dle palety RAL (Qualicoat 1518), lakování na lince DECORAL®, která dodá profilům jedinečný vzhled dekorů dřeva Aliplast Wood Colour Effect (Qualideco PL-0001), eloxování, dvoubarevné lakování.

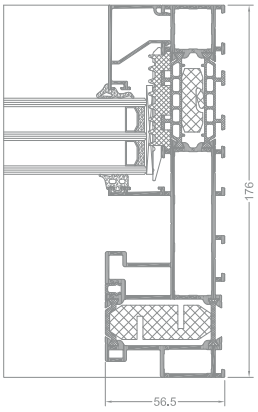

MONORAIL cross section

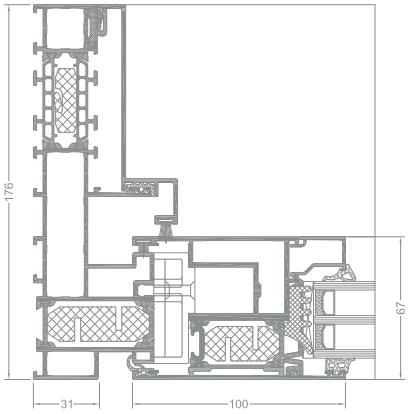

MONORAIL cross section

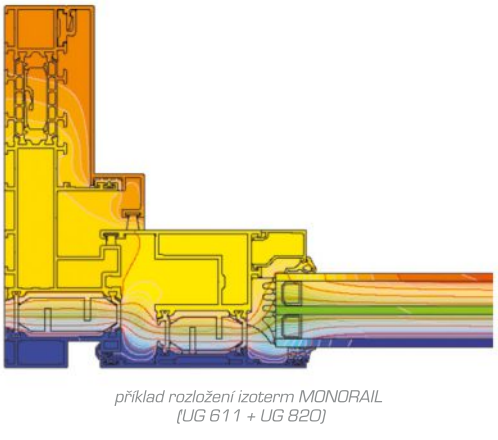

příklad rozložení izoterm MONORAIL (UG 611 + UG 820)

SPECIFIKACE VÝROBKU

SYSTÉM	HLOUBKA RÁMU	HLOUBKA KŘÍDEL	TLOUŠŤKA ZASKLENÍ	AKUSTICKÁ ODOLNOST V dB	MAX. HMOTNOST KŘÍDLA	MAXIMÁLNÍ ROZMĚR KONSTRUKCE
MONORAIL	176 mm	67 mm	křídlo 14-59 mm fix 12-72 mm	43 (-2,-6) dB	do 250 kg (posuvné) / do 400 kg (zdvižně-posuvné)	3850 x 2550 mm

TECHNICKÉ INFORMACE

SYSTÉM	SOUČINITEL PROSTUPU TEPLA	SPÁROVÁ PRŮVZDUŠNOST	ODOLNOST PROTI ZATÍŽENÍ VĚTREM	VODOTĚSNOST
MONORAIL	Uf od 0,93 W/m^{2}K	Třída 4; ČSN EN 12207	C4 (1600 Pa); ČSN EN 12210	9A (600 Pa); ČSN EN 12208

** Tepelná izolace je závislá na použitých profilacích a použitého zasklení*

POSUVNÉ SYSTÉMY

ULTRAGLIDE - rohové spojení křídel 90°

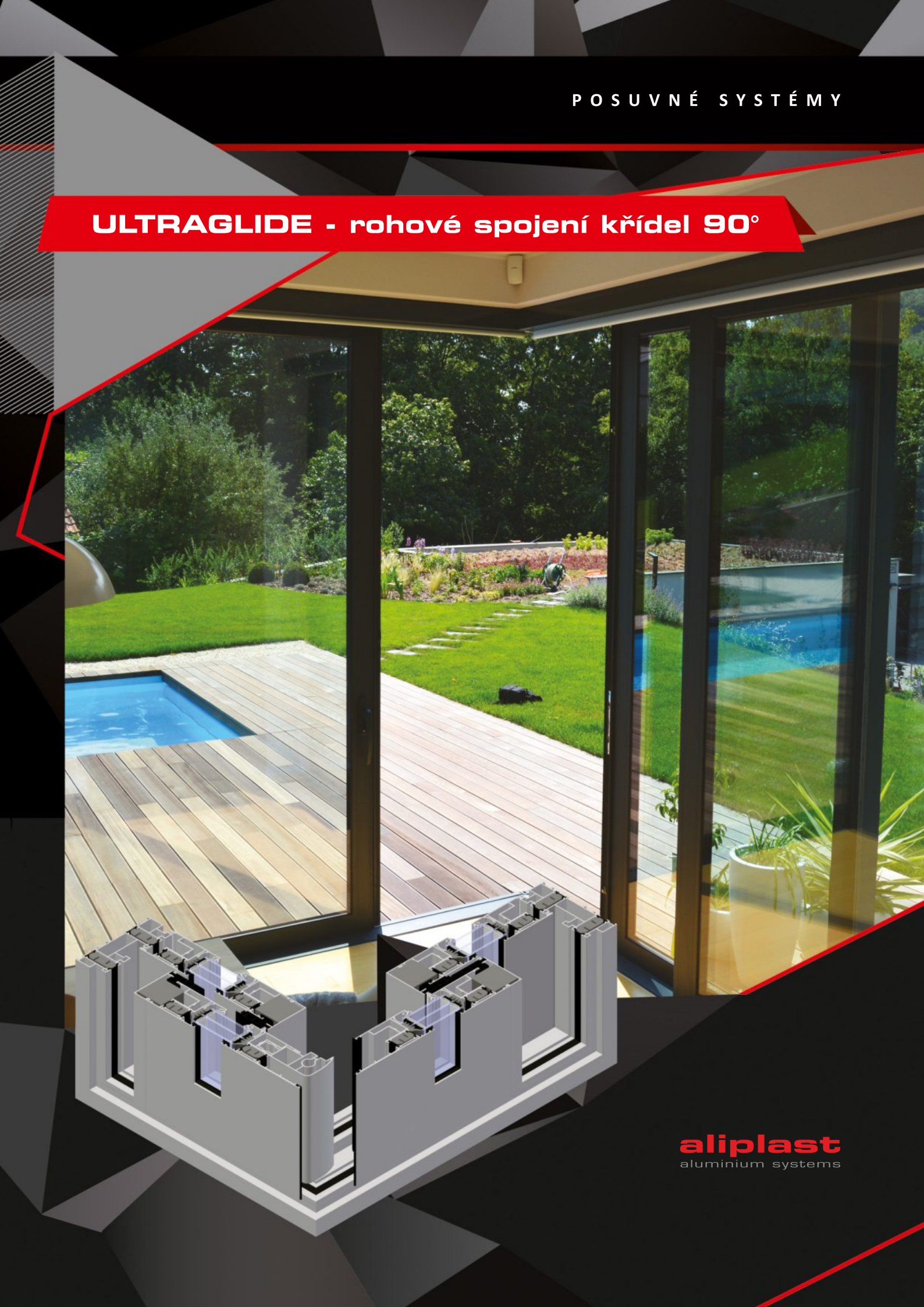

aliplast
aluminium systems

UG – rohové spojení křídel 90°

POPIS SYSTÉMU

Systém tzv. otevřeného rohu.

Systém je ideálním řešením v komerčních a soukromých budovách, které vyžadují otevřené prostory. Otevírajíc dveře, přesouváme sloupek spojující křídla, díky tomu vzniká volný prostor, bez dělícího sloupu konstrukce.

Charakteristika:

- maximální hmotnost křídla: 400 kg
- rám dvou a tříkolejnicový
- možné kombinace konstrukcí: 4, 6 prvkové.

Systém je kompatibilní se systémem moskitiér Flyscreen.

Široký výběr lakování - dle palety RAL (Qualicoat 1518), lakování na lince DECORAL®, která dodá profilům jedinečný vzhled dekorů dřeva Aliplast Wood Colour Effect (Qualideco PL-0001), eloxování, dvoubarevné lakování.

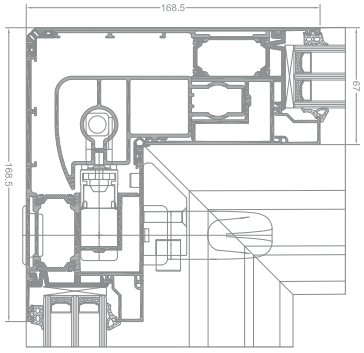

řez pohyblivým rohovým sloupkem UG

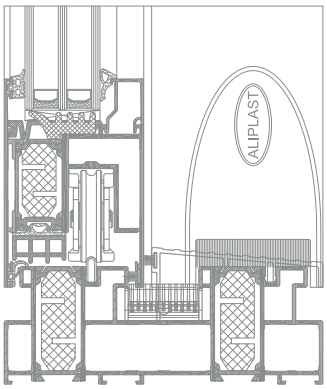

řez spojením prahu a křídla na vnější kolejnici v UG I+

SPECIFIKACE VÝROBKU

SYSTÉM	HLOUBKA RÁMU	HLOUBKA KŘÍDEL	TLOUŠŤKA VÝPLNĚ	AKUSTICKÁ ODOLNOST V dB	MAX. HMOTNOST KŘÍDLA	MAXIMÁLNÍ ROZMĚR KONSTRUKCE
Ultraglide - rohové spojení křídel 90°	153-239 mm	67 mm	křídlo 14-59 mm	43 (-2,-6) dB	do 250 kg (posuvné) / do 400 kg (zdvižně-posuvné)	3850 x 2550 mm

TECHNICKÉ INFORMACE

SYSTÉM	SOUČINITEL PROSTUPU TEPLA	SPÁROVÁ PRŮVZDUŠNOST	ODOLNOST PROTI ZATÍŽENÍ VĚTREM	VODOTĚSNOST
Ultraglide - rohové spojení křídel 90°	Uf od 1,45 W/m^{2}K	Třída 4; ČSN EN 12207	C4 (1600 Pa); ČSN EN 12210	9A (600 Pa); ČSN EN 12208

** Tepelná izolace je závislá na použitých profilacích a použitého zasklení*

POSUVNÉ SYSTÉMY

VISOGLIDE PLUS



aliplast
aluminium systems

VISOGLIDE PLUS

POPIS SYSTÉMU

Posuvný systém s přerušeným tepelným mostem - tepelné vložky jsou vyrobené z materiálu, který umožňuje získat velmi dobré tepelně izolační vlastnosti.

Varianty systému: posuvné, zdvižně-posuvné nebo varianta monofil.

Extrémně úzký labyrintový sloupek v posuvných křídlech a zdvižně-posuvných - šířka 34 mm.

Možné kombinace 2, 3, 4 a 6 prvkové konstrukce na základně dvou nebo tříkolejnícového rámu.

Systém umožňuje volné uspořádání moderních kancelářských a obytných prostor.

Systém je kompatibilní se systémem moskitiér Flyscreen.

Široký výběr lakování - dle palety RAL (Qualicoat 1518), lakování na lince DECORAL®, která dodá profilům jedinečný vzhled dekorů dřeva Aliplast Wood Colour Effect (Qualideco PL-0001), eloxování, dvoubarevné lakování.

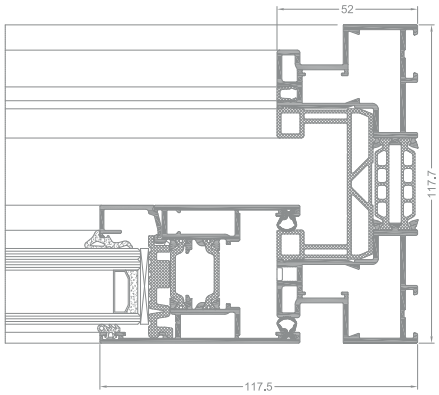

řez dveřmi VISOGLIDE PLUS

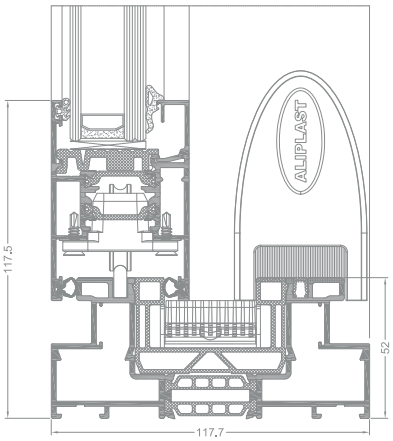

řez dveřmi VISOGLIDE PLUS

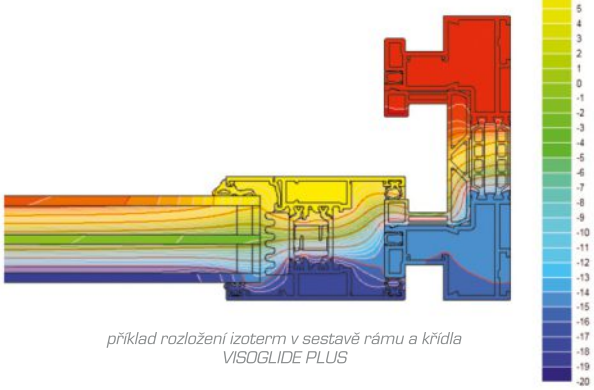

příklad rozložení izoterm v sestavě rámu a křídla VISOGLIDE PLUS

SPECIFIKACE VÝROBKU

SYSTÉM	HLOUBKA RÁMU	HLOUBKA KŘÍDEL	TLOUŠŤKA VÝPLNĚ	AKUSTICKÁ ODOLNOST V dB	MAXIMÁLNÍ HMOTNOST KŘÍDLA	MAXIMÁLNÍ ROZMĚR KONSTRUKCE
VG PLUS	118/142 mm /184 mm	51 mm	6-36 mm / monorail možnost: 18-60 mm	39 (-1,-4) dB	250 kg (posuvné) / 200 kg (zdvižně-posuvné)	3000 x 2500 mm

TECHNICKÉ INFORMACE

SYSTÉM	SOUČINITEL PROSTUPU TEPLA	SPÁROVÁ PRŮVZDUŠNOST	ODOLNOST PROTI ZATÍŽENÍ VĚTREM	VODOTĚSNOST
VG PLUS	Uf od 2,1 W/m^{2}K	Třída 4; ČSN EN 12207	C3 / B4 (1200 Pa); ČSN EN 12210	9A; ČSN EN 12208

** Tepelná izolace je závislá na použitých profilacích a použitého zasklení*

POSUVNÉ SYSTÉMY

SLIDE PLUS





aliplast
aluminium systems

SLIDE PLUS

POPIS SYSTÉMU

Posuvný systém s přerušeným tepelným mostem s nižšími požadavky na teplotechniku.

Systém je charakteristický chybějícími zasklívacími lištami. Výplň je vsazena při procesu spojování profilů křídla.

Rámy jsou k dispozici ve dvou provedeních: se zalisovanou pojezdovou kolejnicí nebo s kolejnicí uchycenou na rámu dodatečně.

Svislé profily křídel již mají vyprofilované madlo po celé výšce křídla. Madlo zároveň zesiluje staticky konstrukci.

Křídla jsou spojována šroubovaním, rámy můžeme spojovat jak lisováním, tak šroubováním.

Posuvný systém Slide Plus umožňuje svobodnou projekci prostoru. Používá se při zasklení teras, verand, zimních zahrad.

Systém je kompatibilní se systémem moskitiér Flyscreen.

Široký výběr lakování - dle palety RAL (Qualicoat 1518), lakování na lince DECORAL®, která dodá profilům jedinečný vzhled dekorů dřeva Aliplast Wood Colour Effect (Qualideco PL-0001), eloxování, dvoubarevné lakování.

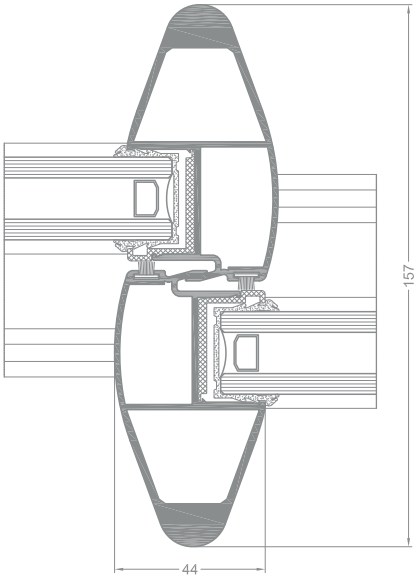

řez spojením křídlo-křídlo

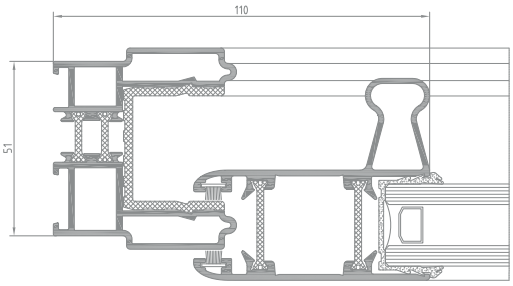

řez dveřmi SL+

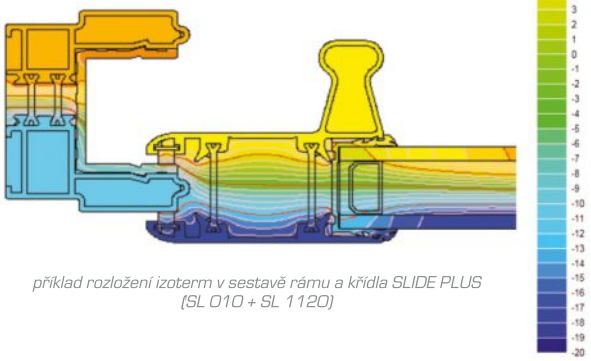

příklad rozložení izoterm v sestavě rámu a křídla SLIDE PLUS (SL 010 + SL 1120)

SPECIFIKACE VÝROBKU

SYSTÉM	HLOUBKA RÁMU	HLOUBKA KŘÍDEL	TLOUŠŤKA VÝPLNĚ	AKUSTICKÁ ODOLNOST V dB	MAX. HMOTNOST KŘÍDLA	MAXIMÁLNÍ ROZMĚR KONSTRUKCE
SL+	59-103 mm	32 mm	6-9 mm 20-24 mm	34 (0,-2) dB	do 120 kg	dvoudílná posuvná sestava 1600 x 3000 (600 Pa) třídílná posuvná sestava 2300 x 3000 (600 Pa)

TECHNICKÉ INFORMACE

SYSTÉM	SOUČINITEL PROSTUPU TEPLA	SPÁROVÁ PRŮVZDUŠNOST	ODOLNOST PROTI ZATÍŽENÍ VĚTREM	VODOTĚSNOST
SL+	Uf od 3,63 W/m^{2}K	Třída 3; ČSN EN 12207	B3 (1200 Pa); ČSN EN 12210	5A (200 Pa); ČSN EN 12208

** Tepelná izolace je závislá na použitých profilacích a použitého zasklení*

POSUVNÉ SYSTÉMY

MODERN SLIDE



aliplast
aluminium systems

MODERN SLIDE

POPIS SYSTÉMU

Systém se zvýšenou tepelnou izolací určený k projekci posuvných konstrukcí.

Řešení systému Modern Slide umožňují projekci posuvných konstrukcí 2, 3, 4 kolejnicových.

Systémové řešení Galandage umožňuje celkové skrytí posuvných křídel ve zdi budovy.

V systému je také dostupné systémové řešení Monoblock. Konstrukce Monoblock jsou montovány přímo do vrstvy zateplení budovy.

Šířka spojení 2 křídel je pouze 35 mm, profily jsou dostupné ve 3 verzích přízpůsobených do různých staticko-konstrukčních potřeb.

Systém je charakteristický svými štíhlými líniemi a moderním designem.

Maximální hmotnost křídla do 250 kg.

Tloušťka výplně: 24, 28, 32 mm.

Systém je kompatibilní se systémem moskitiér Flyscreen.

Široký výběr lakování - dle palety RAL (Qualicoat 1518), lakování na lince DECORAL®, která dodá profilům jedinečný vzhled dekorů dřeva Aliplast Wood Colour Effect (Qualideco PL-0001), eloxování, dvoubarevné lakování.

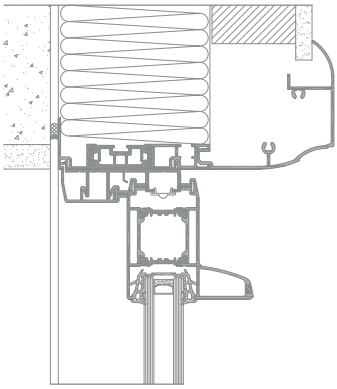

řez rámem a křídlem na vnější kolejnici

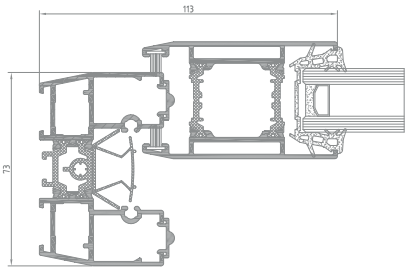

řez rámem a křídlem na vnitřní kolejnici

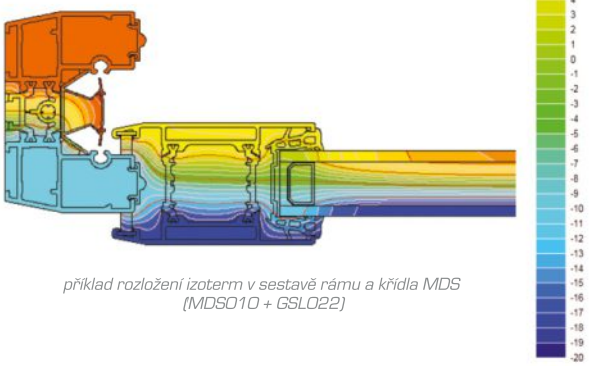

příklad rozložení izoterm v sestavě rámu a křídla MDS (MDS010 + GSL022)

SPECIFIKACE VÝROBKU

SYSTÉM	HLOUBKA RÁMU	HLOUBKA KŘÍDEL	TLOUŠŤKA VÝPLNĚ	AKUSTICKÁ ODOLNOST V dB	MAXIMÁLNÍ HMOTNOST KŘÍDLA	MAXIMÁLNÍ ROZMĚR KONSTRUKCE
MDS	73,8-195,9 mm	44 mm	24 mm, 28 mm, 32 mm		do 250 kg	2000 x 2200 mm

TECHNICKÉ INFORMACE

SYSTÉM	SOUČINITEL PROSTUPU TEPLA	SPÁROVÁ PRŮVZDUŠNOST	ODOLNOST PROTI ZATÍŽENÍ VĚTREM	VODOTĚSNOST
MDS	Uf od 1,50 W/m^{2}K	Třída 3; ČSN EN 12207	Třída C1 (400 Pa); ČSN EN 12210	Třída 6A (250 Pa); ČSN EN 12208

** Tepelná izolace je závislá na použitých profilacích a použitého zasklení*

POSUVNÉ SYSTÉMY

ECOSLIDE

SLIDE COLD



aliplast
aluminium systems

ES

POPIS SYSTÉMU

Systém bez přerušeného tepelného mostu určený k projekci posuvných dveří.

Systém určený pro zasklívaní lodžií, balkónů, teras a zimních zahrad.

Systém dvou, tří a čtyřkolejnicový umožňující projekci 2-, 3-, 4-, 6- a 8 křídlových konstrukcí.

Vozíky pohyblivých křídel jsou upevněny ve spodní částí křídel.

Systém ECOSLIDE je kompatibilní s dalšími systémy Aliplast.

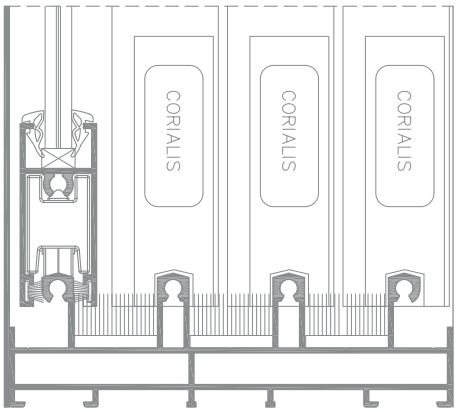

Ecoslide, řez 4-kolejnicí

SL

POPIS SYSTÉMU

Systém bez přerušeného tepelného mostu určený k projekci posuvných dveří.

Systém je charakteristický chybějícími zasklívacími lištami. Výplň je vsazena při procesu spojování profilů křídla.

Svislé profily křídel již mají vyprofilované madlo po celé výšce křídla. Madlo zároveň zesiluje staticky konstrukci.

Křídla jsou spojována šroubovaním, rámy můžeme spojovat jak lisováním, tak šroubováním.

Systém je kompatibilní se systémem moskitiér Flyscreen.

Široký výběr lakování - dle palety RAL (Qualicoat 1518), lakování na lince DECORAL®, která dodá profilům jedinečný vzhled dekorů dřeva Aliplast Wood Colour Effect (Qualideco PL-0001), eloxování, dvoubarevné lakování.

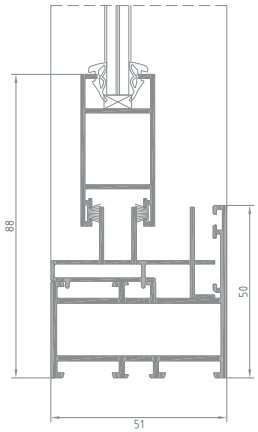

Systém Econoline s modifikátorem Ecoslide

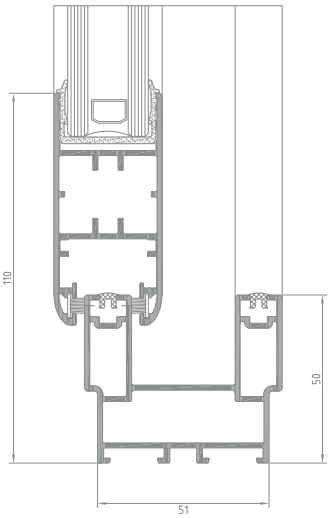

Slide Cold řez rámem

SPECIFIKACE VÝROBKU

SYSTÉM	HLOUBKA RÁMU	HLOUBKA KŘÍDEL	TLOUŠŤKA VÝPLNĚ	AKUSTICKÁ ODOLNOST V dB	MAXIMÁLNÍ HMOTNOST KŘÍDLA	MAXIMÁLNÍ ROZMĚR KONSTRUKCE
ES	54-106,5 mm	18,5-21,5 mm	4-12 mm		do 40 kg	
SL	47,5-99 mm	32 mm	6-9 mm 20-24 mm		do 160 kg	

SKLÁDACÍ (HARMONIKOVÝ) SYSTÉM

PANORAMA



aliplast
aluminium systems

PANORAMA

POPIS SYSTÉMU

Systém skládacích (harmonikových) dveří s přerušením tepelného mostu.

Existuje možnost použití dvou typů prahových systémů. Systém s nízkým prahem s kartáčovým těsněním nebo systém s vysokým prahem, který je proveden na základě rámu po obvodě celé konstrukce.

V závislosti na požadavcích se mohou konstrukce otevírat dovnitř nebo ven mnoha uspořádáních křídel (2+1, 3+2, 3+3).

Navrženo nové integrované kování: závěs se spodním vozíkem, závěs s madlem nebo nízké kliky posilují funkčnost konstrukce.

Nové kování taktéž zmenšují možné rozměry konstrukcí ze systému Panorama.

Díky minimalizaci šířky profilu použitého v systému, konstrukce harmonikových dveří působí dojmem lehkosti.

Existuje možnost použití dalších izolačních prvků pro zvýšení tepelného komfortu (izolační vložky pod zasklení, izolační vložky do profilu). Dostupné varianty:

- Panorama
- Panorama i+

Systém harmonikových dveří umožňuje provádění estetických staveb, pohodlných pro uživatele a zároveň dává možnosti efektivního využití prostoru.

Široká škála dostupných řešení a možných aplikací umožňují projekci konstrukcí typu: zasklení balkónů, teras nebo zimních zahrad, v komerčních, veřejných, privátních budovách.

Možnost lakování profilů dle palety RAL (Qualicoat 1518), lakování na lince DECORAL®, která dodá profilům jedinečný vzhled dekorů dřeva Aliplast Wood Colour Effect (Qualideco PL-0001), eloxování, dvoubarevné lakování.

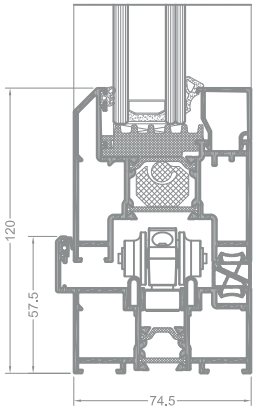

DV i+ řez rámem a křídlem, konstrukce otevíravá dovnitř

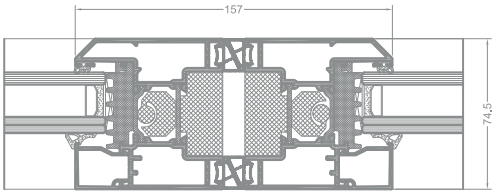

DV i+ řez spojením křídel (typ A)

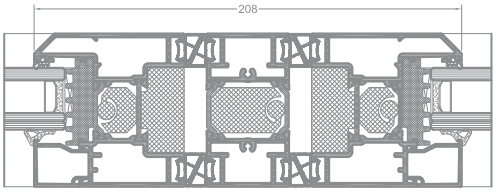

DV i+ řez spojením křídel (typ B)

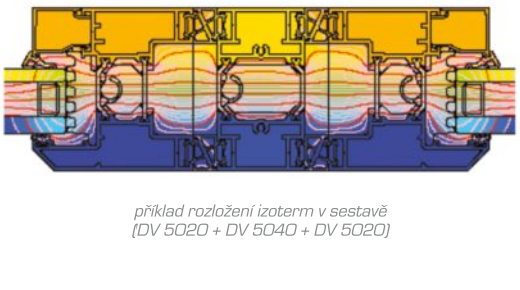

příklad rozložení izoterm v sestavě (DV 5020 + DV 5040 + DV 5020)

SPECIFIKACE VÝROBKU

SYSTÉM	HLOUBKA RÁMU	HLOUBKA KŘÍDEL	TLOUŠŤKA VÝPLNĚ	AKUSTICKÁ ODOLNOST V dB	MAXIMÁLNÍ HMOTNOST KŘÍDLA	MAXIMÁLNÍ ROZMĚR KŘÍDLA
DV	74,5 mm	74,5 mm	16-50 mm		do 100 kg	1200 x 2500 mm (1200 Pa)
DV i+	74,5 mm	74,5 mm	16-50 mm		do 100 kg	1200 x 2500 mm (1200 Pa)

TECHNICKÉ INFORMACE

SYSTÉM	SOUČINITEL PROSTUPU TEPLA	SPÁROVÁ PRŮVZDUŠNOST	ODOLNOST PROTI ZATÍŽENÍ VĚTREM	VODOTĚSNOST
DV	Uf od 1,68 W/m^{2}K	Třída 3; ČSN 12207	C1 (400 Pa); ČSN EN 12210	Třída E1050; ČSN EN 12208
DV i+	Uf od 1,33 W/m^{2}K	Třída 3; ČSN 12207	C1 (400 Pa); ČSN EN 12210	Třída E1050; ČSN EN 12208

** Tepelná izolace je závislá na použitých profilacích a použitého zasklení*

aliplast
aluminium systems

MC

- MC WALL
- MC PASSIVE
- MC PASSIVE+
- MC GLASS
- BLOKOVÁ FASÁDA



MC WALL

Systém určený k provádění moderního opláštění budov jednoduchých i složitých tvarů. Technická řešení systému rovněž umožňuje konstrukci skleněných střech, světlíků a skleněných prostorových konstrukcí.

Celá řada konstrukčních řešení systému (MC WALL, MC Passive +, MC Glass) dává volné ruce konstruktérům k vytvoření designově zajímavých a estetických opláštění budov.

Systém MC WALL nabízí široké možnosti tvarování opláštění budov. Nabízí konstrukce otevírané ve fasádě: okno vodovorně výsuvné (MC PW) nebo střešního okna (MC RW).

Možnost úhlových spojení umožňuje volné tvarování hliníkové fasády.

Velký výběr maskovacích lišt umožňuje získat nejrůznější designový vzhled obvodového pláště.

Široké možnosti zasklení umožňují dosažení vysoké tepelné izolace fasády.

Možnost ohýbaní profilů ve dvou rovinách (přesná specifikace profilů včetně detailů, technických možností ohýbaní profilů) – jsou dostupné na našich webových stránkách www.aliplast.cz v autorizované sekci po příhlášení.

Možnost lakování profilů dle palety RAL (Qualicoat 1518), lakování na lince DECORAL®, která dodá profilům jedinečný vzhled dekorů dřeva Aliplast Wood Colour Effect (Qualideco PL-0001), eloxování, dvoubarevné lakování.

HLINÍKOVÉ SYSTÉMY PRO STAVEBNICTVÍ

FASÁDNÍ SYSTÉMY



aliplast
aluminium systems

aliplast
aluminium systems

MC WALL

Systém určený k provádění moderního opláštění budov jednoduchých i složitých tvarů. Technická řešení systému rovněž umožňuje konstrukci skleněných střech, světlíků a skleněných prostorových konstrukcí.

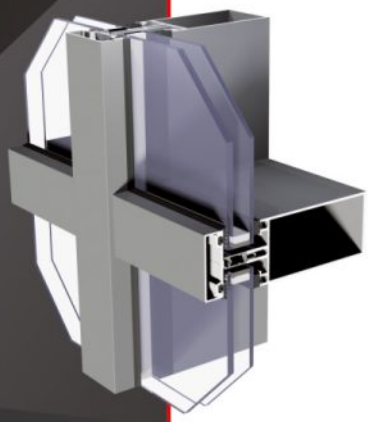

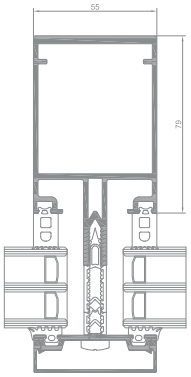

řez sloupem MC Wall

MC PASSIVE

Systém určený k provádění moderního opláštění budov jednoduchých i složitých tvarů se zvýšenými tepelnými požadavky.

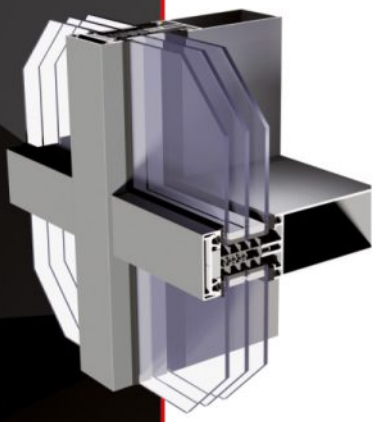

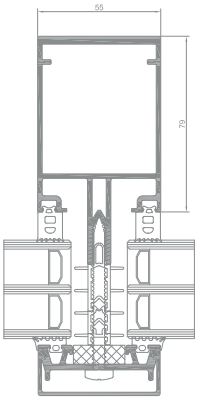

řez sloupem MC Passive

MC PASSIVE +

Systém se zvýšenou tepelnou izolací. V místě tepelného mostu byl použit nový izolátor vyrobený z materiálu XPE, díky kterému byl dosažen lepší součinitel tepelného prostupu – Uf od 0,6 W/m^{2}K.

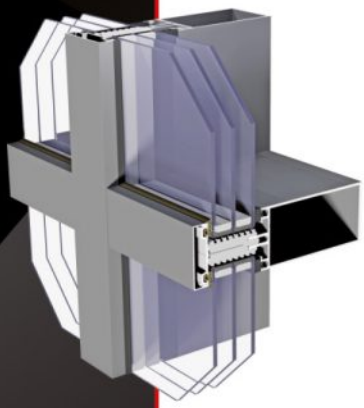

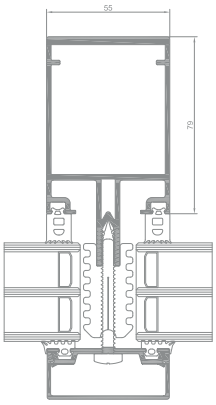

řez sloupem MC Passive +

MC GLASS

Systém strukturální fasády. Systém je určen k provádění fasádních konstrukcí, které vytvářejí z vnější strany dojem jednolitých hladkých povrchů bez viditelných hliníkových profilů.

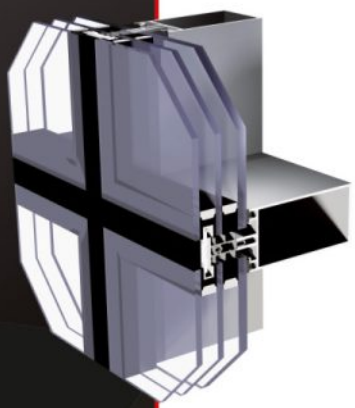

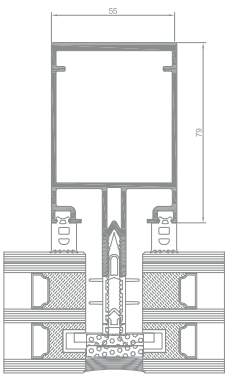

řez sloupem MC Glass

MC WALL

MC WALL, MC PASSIVE, MC PASSIVE+, MC GLASS

SPECIFIKACE VÝROBKU

SYSTÉM	HLOUBKA SLOUPŮ	HLOUBKA PŘÍČEK	TLOUŠŤKA ZASKLENÍ	AKUSTICKÁ ODOLNOST V dB	STATICKÉ HODNOTY	STATICKÉ HODNOTY
MC WALL	10-326 mm	od 10-294 mm	4-89 mm	54 (-1,-6) dB	od 2,5-4092 cm4*	od 0,9-1831,1*
MC PASSIVE	10-326 mm	od 10-294 mm	4-89 mm	54 (-1,-6) dB	od 2,5-4092 cm4*	od 0,9-1831,1*
MC PASSIVE +	10-326 mm	od 10-294 mm	4-89 mm	54 (-1,-6) dB	od 2,5-4092 cm4*	od 0,9-1831,1*
MC GLASS	10-326 mm	od 10-294 mm	4-89 mm	54 (-1,-6) dB	od 2,5-4092 cm4*	od 0,9-1831,1*

** Možnost použití dodatečných zesílení*
** Systémové řešení únosnosti zasklení v základním provedení až do 800 kg, v objektovém provedení 1200 kg. Více dle individuálního návrhu.*

TECHNICKÉ INFORMACE

SYSTÉM	SOUČINITEL PROSTUPU TEPLA	SPÁROVÁ PRŮVZDUŠNOST	ODOLNOST PROTI ZATÍŽENÍ VĚTREM	VODOTĚSNOST
MC WALL	Uf od 0,84 W/m^{2}K	Třída AE1500; ČSN EN 12152	2600 Pa ± 3900 Pa; ČSN EN 13116:2004	Třída Re1500; ČSN EN 12154
MC PASSIVE	Uf od 0,79 W/m^{2}K	Třída AE1300; ČSN EN 12152	2600 Pa ± 3900 Pa; ČSN EN 13116:2004	Třída Re1500; ČSN EN 12154
MC PASSIVE +	Uf od 0,61 W/m^{2}K	Třída AE1300; ČSN EN 12152	2600 Pa ± 3900 Pa; ČSN EN 13116:2004	Třída Re1500; ČSN EN 12154
MC GLASS	Uf od 0,66 W/m^{2}K	Třída AE1300; ČSN EN 12152	2000 Pa ± 3000 Pa; ČSN EN 13116:2004	Třída Re1800; ČSN EN 12154

** Tepelná izolace je závislá na použitých profilacích a použitém zasklení*

- Součinitel prostupu tepla vyjadřuje, kolik tepla unikne konstrukcí o ploše 1 m2 při rozdílu teplot jejích povrchů 1 K.
- Průvzdušnost V [m3/s] charakterizuje množství vzduchu v m3, který projde za jednotku času stavební konstrukcí, stavebním dílcem, konstrukčním stykem nebo funkční spárou uzavřené nebo uzamčené výplně otvoru při daném rozdílu statických tlaků vzduchu působících na jeho vnitřní a vnější straně a při daném atmosférickém tlaku vzduchu pa, teplotě vzduchu a a relativní vlhkosti vzduchu φa.
- Hodnotí se relativní čelní průhyb rámu. Zatížení větrem se stanovuje podle ČSN EN 1991-1-4 a je závislé na: výšce budovy, tvaru budovy (poměru výšky a šířky), větrné oblasti, charakteru (drsnosti povrchu) území.
- Hodnotí se odolnost proti průniku vody výrobkem při určitém tlakovém zatížení na vnějším povrchu výrobku. Požadovaná vodotěsnost závisí na tlakových poměrech v exteriéru, což má přímou souvislost s účinky zatížení větrem.

FASÁDNÍ SYSTÉMY

MC WALL



aliplast
aluminium systems

MC WALL

POPIS SYSTÉMU

Systém určený k provádění moderního opláštění budov jednoduchých i složitých tvarů.

Pohledová šířka sloupu-příčky: 55 mm.

Fasádní stěna ze systému MC WALL se skládá ze svislých sloupů a vodorovných příček. Spoje mohou být provedeny pomocí nerezových prutů, klasických U spojovníků nebo pomocí šroubů. Výběr spoje ovlivňuje velikost přeneseného zatížení od výplně a tlaku větru.

Široká škála sloupků a příčníků přizpůsobená statickým požadavkům.

Fasádní izolátory se můžou nastavovat v závislosti od tloušťky zasklení.

Usnědnění aplikace parotěsných a paropřepustných fólii po obvodě fasády v souladu s novými pokyny montáže hliníkových konstrukcí.

Velký výběr maskovacích lišt umožňuje získat nejrůznější designový vzhled obvodového pláště.

Možnost ohýbaní profilů ve dvou rovinách (přesná specifikace profilů včetně detailů, technických možností ohýbaní profilů) – jsou dostupné na našich webových stránkách www.aliplast.cz v autorizované sekci po příhlášení.

Možnost lakování profilů dle palety RAL (Qualicoat 1518), lakování na lince DECORAL®, která dodá profilům jedinečný vzhled dekorů dřeva Aliplast Wood Colour Effect (Qualideco PL-0001), eloxování, dvoubarevné lakování.

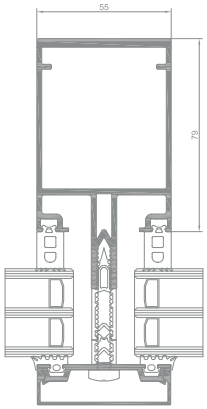

řez sloupem MC WALL

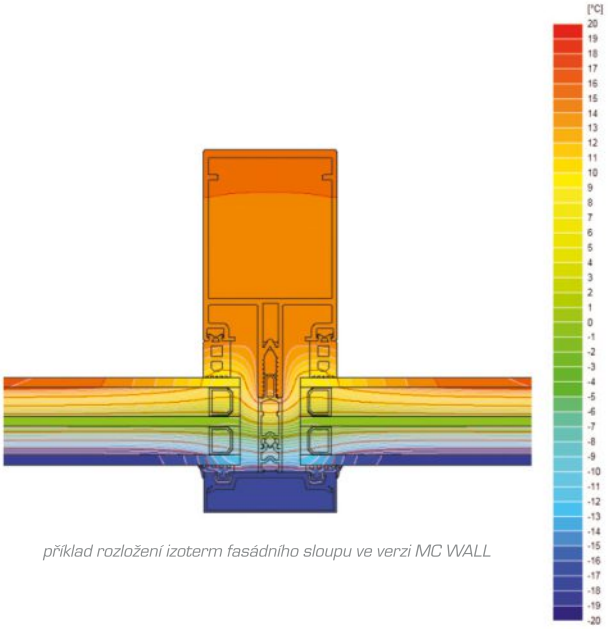

příklad rozložení izoterm fasádního sloupu ve verzi MC WALL

SPECIFIKACE VÝROBKU

SYSTÉM	HLOUBKA SLOUPŮ	HLOUBKA PŘÍČEK	TLOUŠŤKA ZASKLENÍ	AKUSTICKÁ ODOLNOST V dB	TUHOST SLOUPŮ	TUHOST PŘÍČEK
MC WALL	10-326 mm /	10-294 mm /	4-89 mm	54 (-1,-6) dB	od 2,5-4092 cm4*	od 0,9-1831,1*

** Možnost použití dodatečných zesílení*

TECHNICKÉ INFORMACE

SYSTÉM	SOUČINITEL PROSTUPU TEPLA	SPÁROVÁ PRŮVZDUŠNOST	ODOLNOST PROTI ZATÍŽENÍ VĚTREM	VODOTĚSNOST
MC WALL	Uf od 0,84 W/m^{2}K	Třída AE1500; ČSN-EN 12152	2600 Pa ± 3900 Pa; ČSN EN 13116:2004	Třída Re1500; ČSN EN 12154

** Tepelná izolace je závislá na použitých profilacích a použitém zasklení*

FASÁDNÍ SYSTÉMY

MC PASSIVE



aliplast
aluminium systems

MC PASSIVE

POPIS SYSTÉMU

Systém určený k provádění moderního opláštění budov jednoduchých i složitých tvarů se zvýšenými tepelnými požadavky.

Pohledová šířka sloupu-příčky: 55 mm.

Konstrukce stěny MC PASSIVE je sloupově-příčkový skelet provedený z hliníkových profilů. Vynikající izolační parametry se získaly díky použití speciálního izolátoru umístěného v prostoru mezi skly pod přítlačnou lištu. Pro zajištění lepších izolačních parametrů jsou izolátory, které se vkládají do sloupů a příček, navrženy z tvrdého PVC a jsou vybaveny vodorovnými přepážkami.

Široká škála sloupků a příčníků přizpůsobená statickým požadavkům.

Velký výběr maskovacích lišt umožňuje získat nejrůznější designový vzhled obvodového pláště.

Možnost ohýbaní profilů ve dvou rovinách (přesná specifikace profilů včetně detailů, technických možností ohýbaní profilů) – jsou dostupné na našich webových stránkách www.aliplast.cz v autorizované sekci po přihlášení.

Možnost lakování profilů dle palety RAL (Qualicoat 1518), lakování na lince DECORAL®, která dodá profilům jedinečný vzhled dekorů dřeva Aliplast Wood Colour Effect (Qualideco PL-0001), eloxování, dvoubarevné lakování.

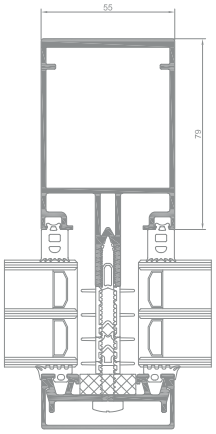

řez fasádním sloupem MC PASSIVE

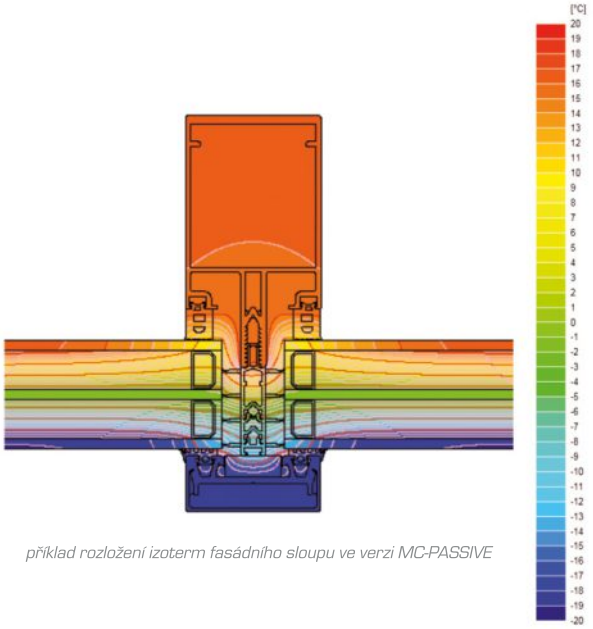

příklad rozložení izoterm fasádního sloupu ve verzi MC-PASSIVE

SPECIFIKACE VÝROBKU

SYSTÉM	HLOUBKA SLOUPŮ	HLOUBKA PŘÍČEK	TLOUŠŤKA ZASKLENÍ	AKUSTICKÁ ODOLNOST V dB	TUHOST SLOUPŮ	TUHOST PŘÍČEK
MC PASSIVE	10-326 mm /	10-294 mm /	4-89 mm	54 (-1,-6) dB	od 2,5-4092 cm4*	od 0,9-1831,1*

** Možnost použití dodatečných zesílení*

TECHNICKÉ INFORMACE

SYSTÉM	SOUČINITEL PROSTUPU TEPLA	SPÁROVÁ PRŮVZDUŠNOST	ODOLNOST PROTI ZATÍŽENÍ VĚTREM	VODOTĚSNOST
MC PASSIVE	Uf od 0,79 W/m^{2}K	Třída AE1300; ČSN-EN 12152	2600 Pa ± 3900 Pa; ČSN EN 13116	Třída Re1500; ČSN EN 12154

** Tepelná izolace je závislá na použitých profilacích a použitém zasklení*

FASÁDNÍ SYSTÉMY

MC PASSIVE +



aliplast
aluminium systems

MC PASSIVE+

POPIS SYSTÉMU

Systém určený k provádění moderního opláštění budov jednoduchých i složitých tvarů. Technická řešení systému rovněž umožňuje konstrukci skleněných střech, světlíků a skleněných prostorových konstrukcí.

Systém MC PASSIVE + vychází ze základních funkcí a možností systému MC WALL.

Systém se zvýšenou tepelnou izolací. V místě tepelného mostu byl použit izolátor vyrobený z materiálu XPE, díky kterému byl dosažen lepší součinitel tepelného prostupu – Uf od 0,6 W/m^{2}K.

Možnost úhlových spojení umožňuje volné tvarování hliníkové fasády.

Široké možnosti zasklení umožňují dosažení vysoké tepelné izolace fasády.

Velký výběr maskovacích lišt umožňuje získat nejrůznější designový vzhled obvodového pláště.

Možnost ohýbaní profilů ve dvou rovinách (přesná specifikace profilů včetně detailů, technických možností ohýbaní profilů) – jsou dostupné na našich webových stránkách www.aliplast.cz v autorizované sekci po přihlášení.

Možnost lakování profilů dle palety RAL (Qualicoat 1518), lakování na lince DECORAL®, která dodá profilům jedinečný vzhled dekorů dřeva Aliplast Wood Colour Effect (Qualideco PL-0001), eloxování, dvoubarevné lakování.

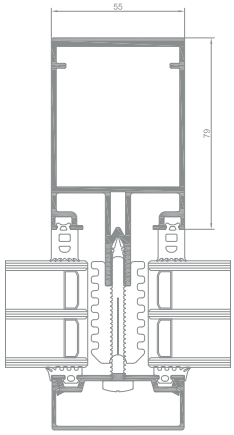

řez fasádním sloupem MC PASSIVE +

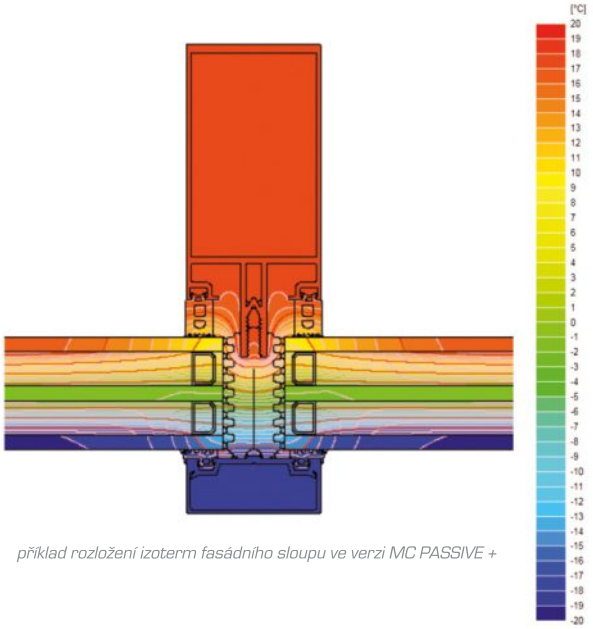

příklad rozložení izoterm fasádního sloupu ve verzi MC PASSIVE +

SPECIFIKACE VÝROBKU

SYSTÉM	HLOUBKA SLOUPŮ	HLOUBKA PŘÍČEK	TLOUŠŤKA ZASKLENÍ	AKUSTICKÁ ODOLNOST V dB	TUHOST SLOUPŮ	TUHOST PŘÍČEK
MC PASSIVE +	10-326 mm /	10-294 mm /	4-89 mm	54 (-1,-6) dB	od 2,5-4092 cm4*	od 0,9-1831,1*

**Možnost použití dodatečných zesílení*

TECHNICKÉ INFORMACE

SYSTÉM	SOUČINITEL PROSTUPU TEPLA	SPÁROVÁ PRŮVZDUŠNOST	ODOLNOST PROTI ZATÍŽENÍ VĚTREM	VODOTĚSNOST
MC PASSIVE +	Uf od 0,61 W/m^{2}K	Třída AE1300; ČSN-EN 12152	2600 Pa ± 3900 Pa; ČSN-EN 13116	Třída RE1500; ČSN-EN 12156

** Tepelná izolace je závislá na použitých profilacích a použitém zasklení*

FASÁDNÍ SYSTÉMY

MC GLASS



aliplast
aluminium systems

MC GLASS

POPIS SYSTÉMU

Systém strukturální fasády. Systém je určen k provádění fasádních konstrukcí, které vytvářejí z vnější strany dojem jednolitých hladkých povrchů bez viditelných hliníkových profilů.

MC GLASS jsou fasádní stěny bez viditelných vnějších hliníkových prvků. Z vnějšku jsou viditelné pouze skleněné výplně oddělené štěrbinami konstrukčního silikónu.

Systém s velmi dobrou tepelnou izolací (Uf od 0,66 W/m²K) – ten byl dosažen díky použití inovativních izolačních materiálů.

Pohledová šířka sloupu-příčky: 55 mm.

Široká škála sloupů a příček přizpůsobená statickým požadavkům.

Fasáda umožňuje získání různého vnějšího vzhledu – vodorovná, svislá línie.

Široký výběr lakování - dle palety RAL (Qualicoat 1518), lakování na lince DECORAL®, která dodá profilům jedinečný vzhled dekorů dřeva Aliplast Wood Colour Effect (Qualideco PL-0001), eloxování, dvoubarevné lakování.

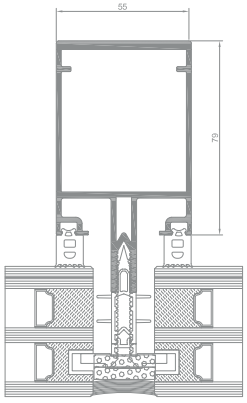

řez sloupem MC GLASS

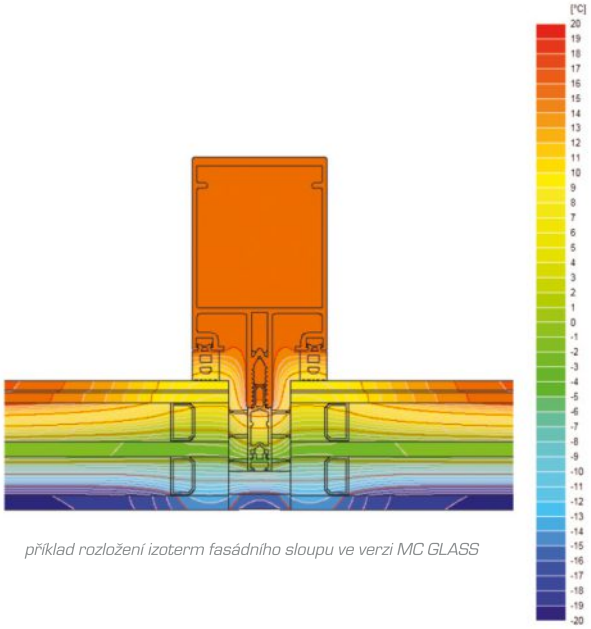

příklad rozložení izoterm fasádního sloupu ve verzi MC GLASS

SPECIFIKACE VÝROBKU

SYSTÉM	HLOUBKA SLOUPŮ	HLOUBKA PŘÍČEK	TLOUŠŤKA ZASKLENÍ	AKUSTICKÁ ODOLNOST V dB	TUHOST SLOUPŮ	TUHOST PŘÍČEK
MC GLASS	10-326 mm /	10-294 mm /	4-89 mm	54 (-1,-6) dB	od 2,5-4092 cm4*	od 0,9-1831,1*

** Možnost použití dodatečných zesílení*

TECHNICKÉ INFORMACE

SYSTÉM	SOUČINITEL PROSTUPU TEPLA	SPÁROVÁ PRŮVZDUŠNOST	ODOLNOST PROTI ZATÍŽENÍ VĚTREM	VODOTĚSNOST
MC GLASS	Uf od 0,66 W/m^{2}K	Třída AE1300; ČSN EN 12154	2000 Pa ± 3000 Pa; ČSN EN 13116 : 2004	Třída Re1800; ČSN EN 12154

** Tepelná izolace je závislá na použitých profilacích a použitém zasklení*

FASÁDNÍ SYSTÉMY

MODULOVÁ FASÁDA MS

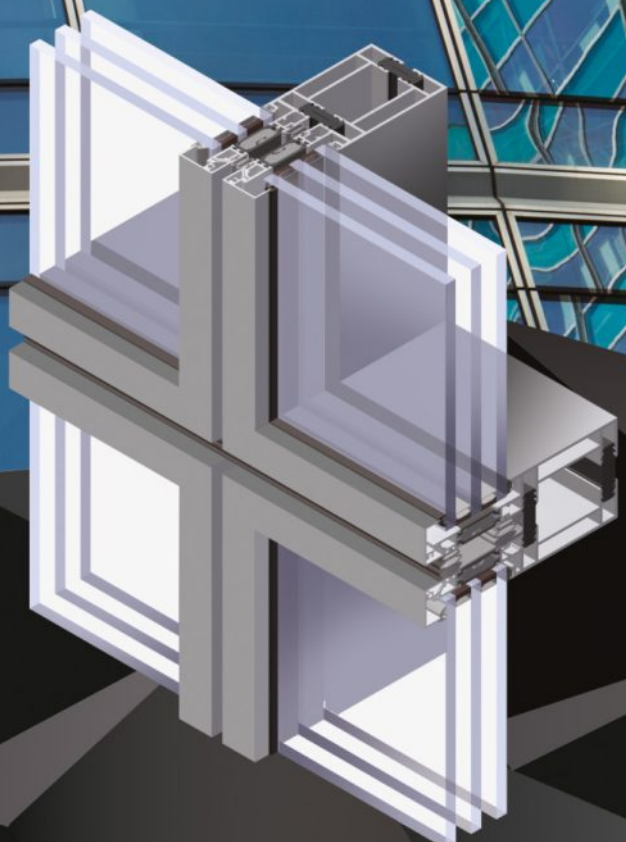

aliplast
aluminium systems

MODULOVÁ FASÁDA

POPIS SYSTÉMU

Systém modulové (blokové) fasády je určen k provádění svislých vnějších fasád se zvýšenou termickou izolací. Systém je konstruován k rychlé montáži již prefabrikovaných segmentů (zasklené rámy z hliníkových profilů).

Bloky můžou být provedeny jako jednotlivé nebo dvojité segmety (se středovým sloupem) - zmenšení počtu segmetů umožnuje úsporu času na montáži.

Systém umožňuje použití různých otvíravých prvků z nabídky Aliplast.

Systém je přizpůsoben možnosti montáže protislunečních zábran z vnitřní strany segmetů (žaluzie, rolety).

Za účelem zvýšení pevnostních parametrů profilů existuje možnost zesílení profilů hliníkovými nebo ocelovými profily a plocháči, které se vkládájí do komor fasadních profilů. Rozměry komor jsou navrženy tak, aby se dalo je vyztužit běžně dostupnými profily na trhu.

Vysoké parametry těsnosti jednotlivých segmentů zajišťuje inovatívní těsnění z EPDM. Dilatační těsnění ve spojích segmentů tvoří 4 bariéry těsnění.

Vysoký tepelný komfort je zaručen díky použití termických mostů o délce 42 mm z polyamidu (nebo Norylu). Prostor mezi termickými mosty je vyplněn izolačními vložkami.

Prefabrikace jednotlivých bloků probíhá ve výrobní dílně. Montáž segmentů (bloku) do konstrukce budovy se provádí při použití konzolí, které se skládájí z hliníkových prvků sešroubovaných nerezovými šrouby. Konzole umožňují centrovaní bloků ve 3 směrech. Kotvení konzol do pláště budovy vyžaduje pevnostní analýzu spojovacích prvků (kotev, šroubů) opravněným konstruktérem.

Široký výběr lakování - dle palety RAL (Qualicoat 1518), lakování na lince DECORAL®, která dodá profilům jedinečný vzhled dekorů dřeva Aliplast Wood Colour Effect (Qualideco PL-0001), eloxování, dvoubarevné lakování.

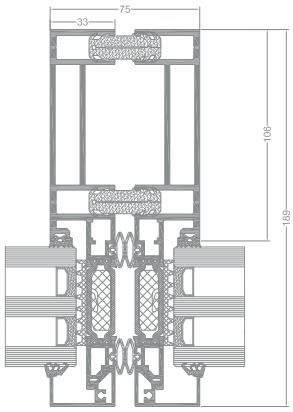

spojení bloků systému MS

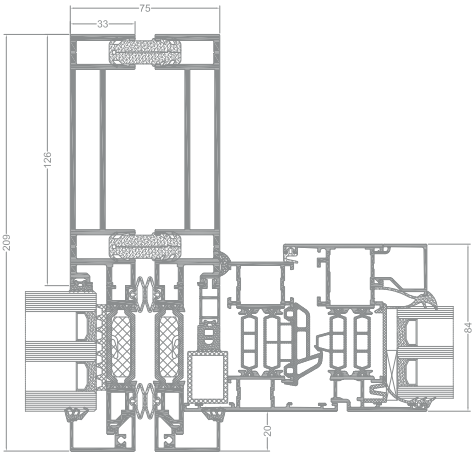

spojení okenního systému SP s blokem MS

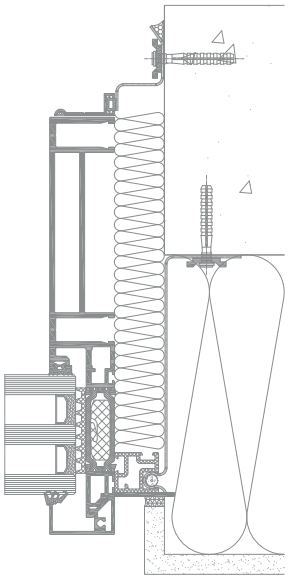

napojení bloku systému MS na budovu

SPECIFIKACE VÝROBKU

SYSTÉM	POHLEDOVÁ ŠÍŘKA PROFILŮ	ŠÍŘKA STŘEDOVÝCH PROFILŮ (SLOUPY A PŘÍČKY),	ŠÍŘKA SPECIÁLNÍHO PROFILU PŘÍČKY	TLOUŠŤKA ZASKLENÍ	MAXIMÁLNÍ ROZMĚRY	SOUČINITEL PROSTUPU TEPLA Uf
MS	75 mm (po montáži pro svislé profily), 85 mm (po montáži pro vodorovné profily)	75 mm	55 mm	6 - 60 mm		Uf od 1,09 W/m^{2}K

** Tepelná izolace je závislá na použitých profilacích a použitém zasklení*

FASÁDNÍ SYSTÉMY

MC PARALLEL WINDOW

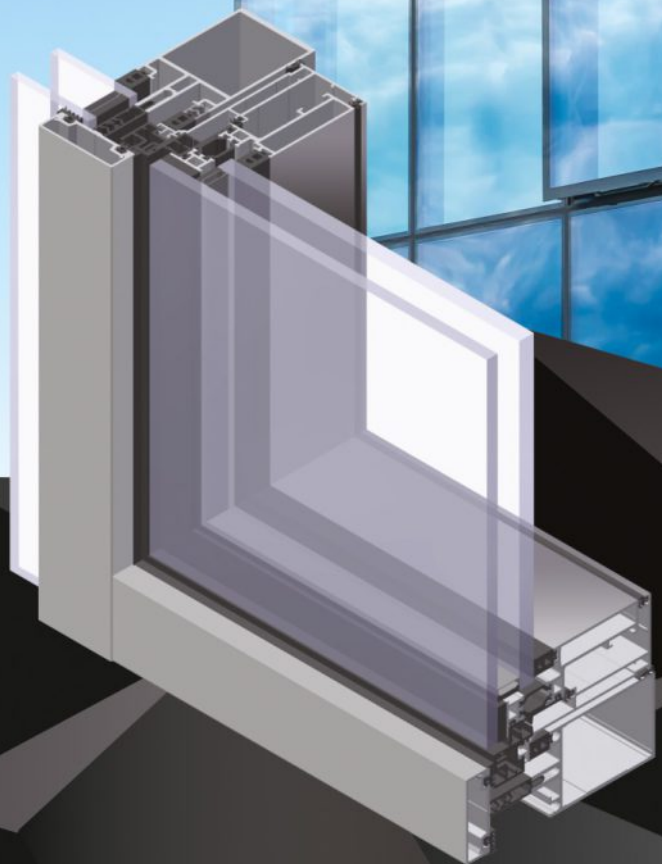

aliplast
aluminium systems

MC PW

POPIS SYSTÉMU

Paralelně výsuvné (pantografické) nebo ven výklopné okno vložené do fasádního systému MC Wall.

Vysunutí křídla ven se provádí díky speciálně upraveným nůžkám. Rozmístění nůžek a jejich množství závisí od velkosti okenního křídla a hmotnosti zasklení. Nůžky umožňují na použití celoobvodových kování a odpovídajících rozměru křídla zamykacích bodů, což významně ovlivňuje těsnost okna.

Možnost výsuvu okna - ruční -pomocí 2 protilehle umístěných klik nebo elektricky – pomocí speciálně upravených pohonů.

Systém zajišťuje optimální způsob větrání místnosti: vysunuté křídlo umožňuje cirkulaci vzduchu v obou směrech. Cirkulace vzduchu pomocí tohoto řešení je optimálnější a uživatelský komfort je příznivější než u běžných oken.

MC PW je možno navrhovat jako okna spodem výklopné ven tz. top hung.

Široký výběr lakování - dle palety RAL (Qualicoat 1518), lakování na lince DECORAL®, která dodá profilům jedinečný vzhled dekorů dřeva Aliplast Wood Colour Effect (Qualideco PL-0001), eloxování, dvoubarevné lakování.

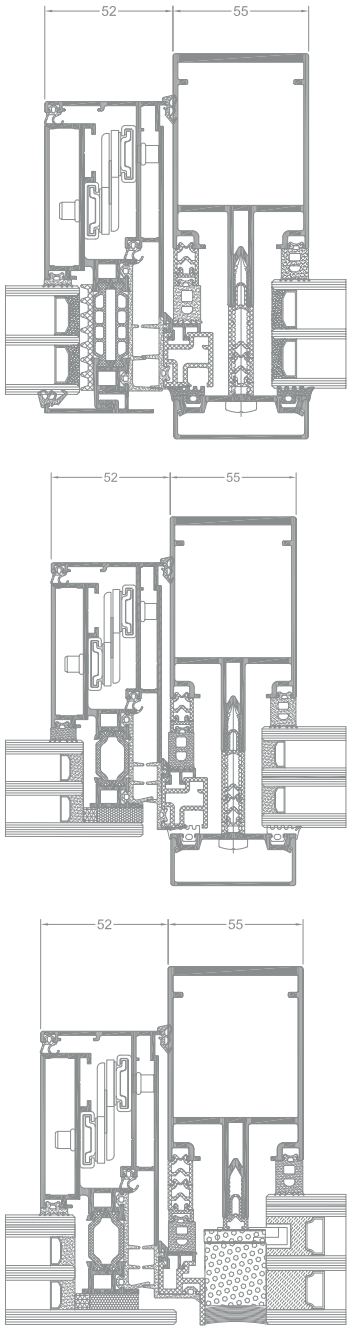

řez MC-PW

SPECIFIKACE VÝROBKU

SYSTÉM	HLOUBKA SLOUPŮ	HLOUBKA PŘÍČEK	TLOUŠŤKA ZASKLENÍ	MAXIMÁLNÍ ROZMĚRY	MOŽNOSTI OTEVÍRÁNÍ	MOŽNOSTI ZASKLENÍ
MC-PW	117 mm	98-115,3 mm	24-57 mm	2215 x 3634 mm	výsuvné (pantografické) okno ven výklopné okno	strukturální, se zasklívací lištou

TECHNICKÉ INFORMACE

SYSTÉM	SOUČINITEL PROSTUPU TEPLA	SPÁROVÁ PRŮVZDUŠNOST	ODOLNOST PROTI ZATÍŽENÍ VĚTREM	VODOTĚSNOST
MC-PW	Uf od 1,65 W/m^{2}K	Třída 4; ČSN EN 12207	C5 (2000 Pa); ČSN EN 12210	E2400 (2400 Pa); ČSN EN 12208

** Tepelná izolace je závislá na použitých profilacích a použitém zasklení*

FASÁDNÍ SYSTÉMY

STŘEŠNÍ OKNO MC RW

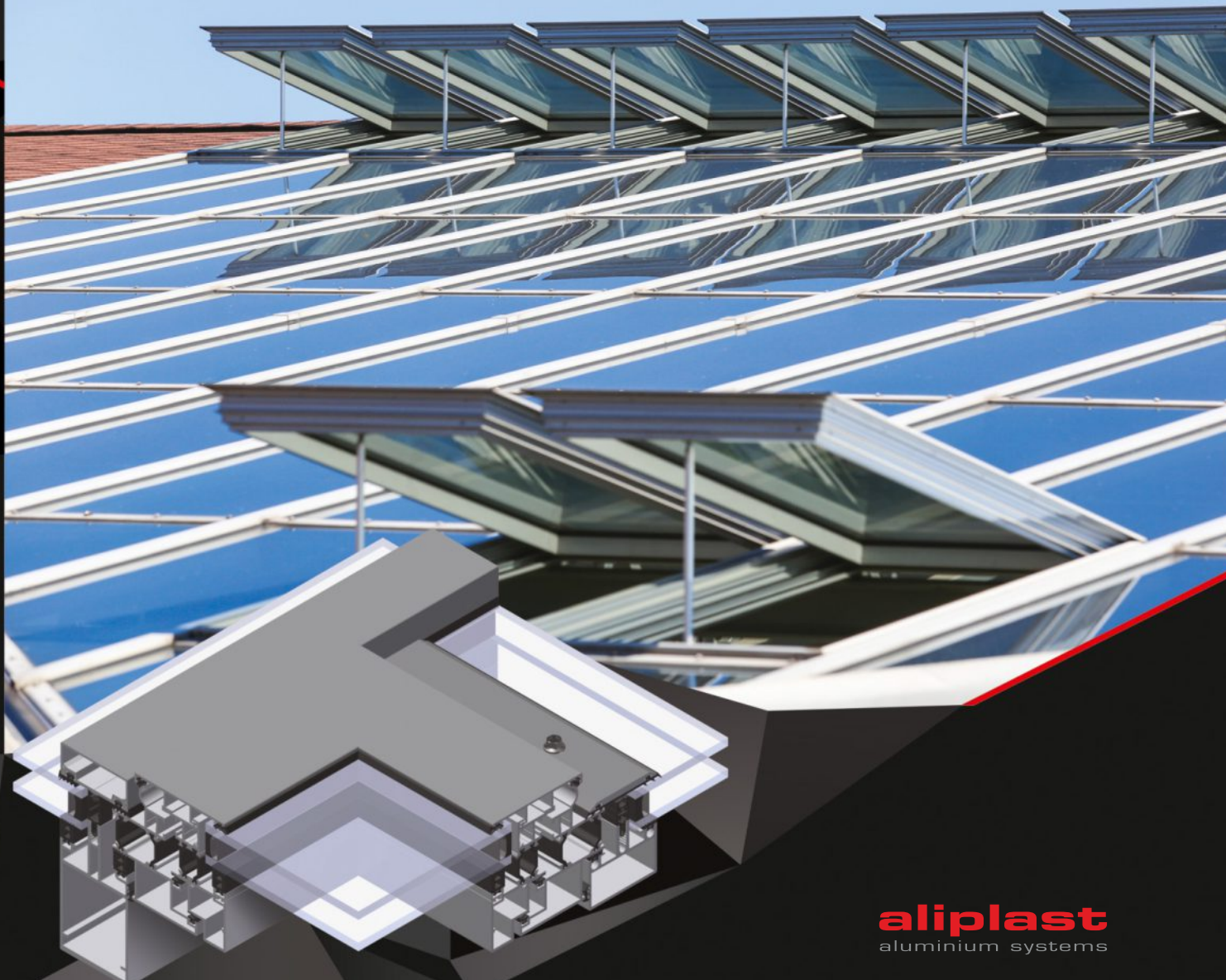

aliplast
aluminium systems

MC RW

POPIS SYSTÉMU

Střešní okno MC RW vložené do LOP.

Střešní okno MC RW je vybaveno účinným systémem odvodnění a větrání. Díky osazení okenních závěsů uvnitř profilu, nejsou závěsy vystaveny povětrnostním vlivům.

Možnost montáže konstrukce na střechách o sklonu v rozsahu od 5˚ do 75˚.

Konstrukce MC RW je přizpůsobena širokému rozsahu samozavíračů dostupných na trhu. Střešní okno MC RW může být vybaveno: ručním otevíráním nebo elektrickým pohonem.

Rozměry okna ve zkoušených konstrukcích:

- 2120 x 1120 mm – maximální povrch zasklení: 1,9 m^2
  (při těchto rozměrech používáme zasklení 6 ESG/16/442)
- 1970 x 2070 mm – maximální povrch zasklení: 3,48 m^2

Hmotnost okna je omezena technickými parametry otevírání a okenních závěsu – maximální hmotnost do 150 kg.

MC RW je tříkomorový tepelně izolovaný systém – existuje možnost použití dalších izolačních prvků pro zvýšení tepelného komfortu (izolační vložky pod zasklení, izolační vložky do profilu).

Možnost lakování profilů dle palety RAL (Qualicoat 1518), lakování na lince DECORAL®, která dodá profilům jedinečný vzhled dekorů dřeva Aliplast Wood Colour Effect (Qualideco PL-0001), eloxování, dvoubarevné lakování.

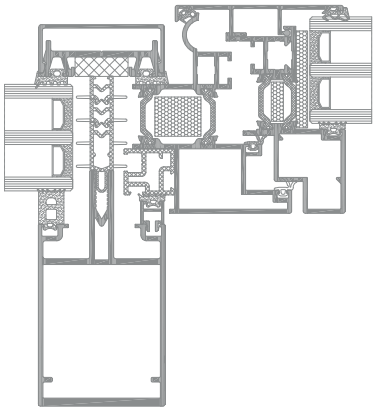

řez oknem MC RW, spojení křídla s fasádním sloupem

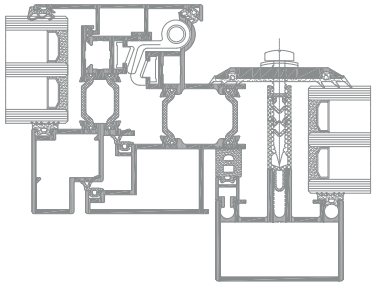

MC RW řez uchycení závěsů

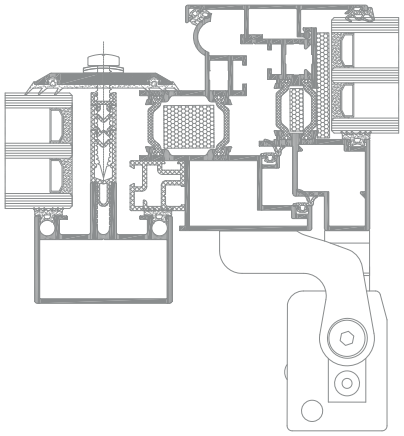

řez oknem MC RW, spojení křídla s fasádní příčkou

SPECIFIKACE VÝROBKU

SYSTÉM	HLOUBKA RÁMU	HLOUBKA KŘÍDEL	TLOUŠŤKA VÝPLNĚ	MAXIMÁLNÍ ROZMĚRY	TYP OKEN	TYP ZASKLENÍ
MC-RW	87 mm	81 mm	28-46 mm	2000 x 2100 mm	střešní okno	zasklívací lišta

TECHNICKÉ INFORMACE

SYSTÉM	SOUČINITEL PROSTUPU TEPLA	SPÁROVÁ PRŮVZDUŠNOST	ODOLNOST PROTI ZATÍŽENÍ VĚTREM	VODOTĚSNOST
MC-RW	Uf od 1,86 W/m^2K	Třída 4, ČSN EN 12207	CE/BE 2400; ČSN EN 12210	Třída E2100; ČSN EN 12208

** Tepelná izolace je závislá na použitých profilacích a použitém zasklení .*

FASÁDNÍ SYSTÉMY

SUN PROTECTION



aliplast
aluminium systems

SUN PROTECTION

POPIS SYSTÉMU

Systém exteriérového stínění v LOP. Systém se používá v kombinaci s fasádním systém MC WALL.

Slunolamy dostupné ve třech rozměrech: 100, 150, 200, 250, 300, 350 mm.
Kotvící prvky v úhlu od 45 do 90 st.
Možnost vodorovného i svislého kotvení.

Možnost dodatečné instalace.

Možnost montáže slunolamů na svislé fasádě nebo na střešních konstrukcích.

Všechny komponenty hliníkových slunolamů charakterizuje dlouhá životnost a odolnost proti vnějším vlivům.

Fasádní slunolamy mění vzhled fasády a propůjčují ji zajímavý a moderní charakter. Mají ohromný potencjál při tvorbě moderního a výrazného vzhledu budov.

Široký výběr lakování - dle palety RAL (Qualicoat 1518), lakování na lince DECORAL®, která dodá profilům jedinečný vzhled dekorů dřeva Aliplast Wood Colour Effect (Qualideco PL-0001), eloxování (Qualanod 1808), dvoubarevné lakování.

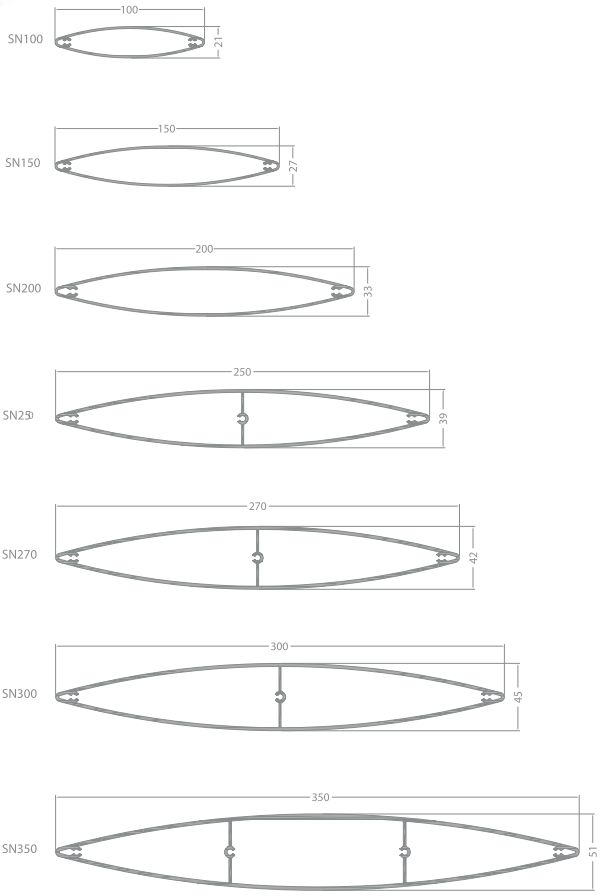

Příkladové rozměry a úhly sklonu slunolamů

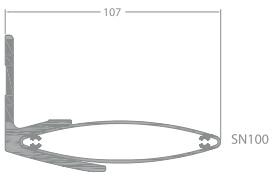

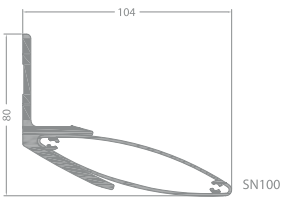

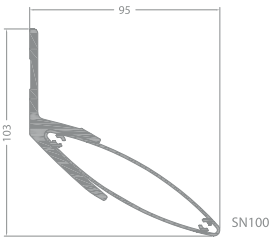

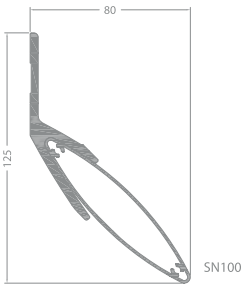

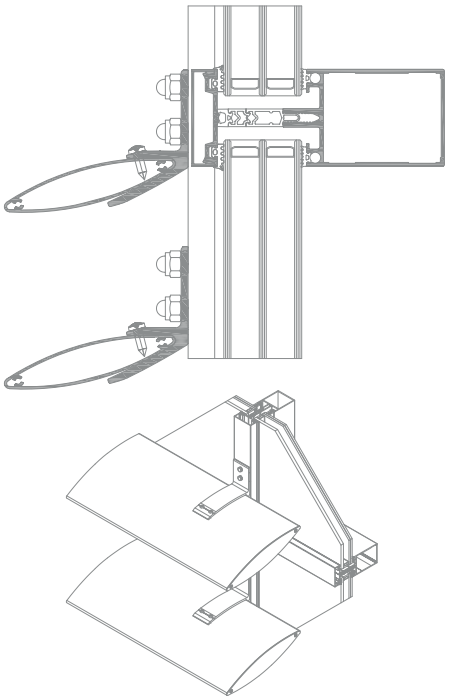

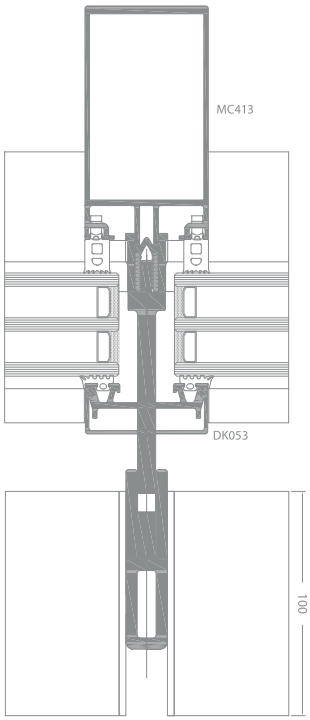

TECHNICKÉ INFORMACE

SYSTÉM	MATERIÁL	DOSTUPNÉ ROZMĚRY	ÚHEL SKLONU
SUN PROTECTION	hliník	100, 150, 200, 250, 300, 350 mm	from 45° do 90°

FASÁDNÍ SYSTÉMY

SLIDING SHUTTERS



aliplast
aluminium systems

SLIDING SHUTTERS

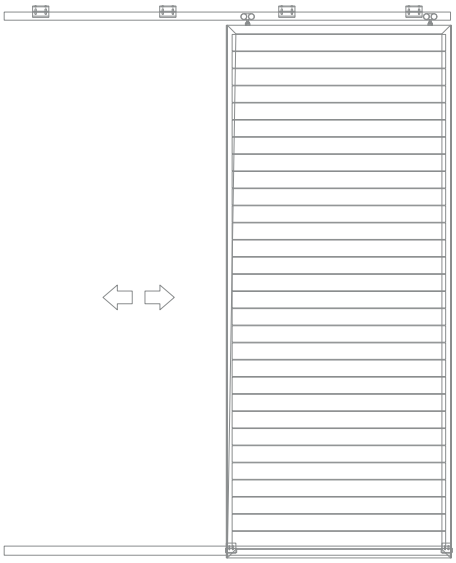

POPIS SYSTÉMU

Posuvné žaluzie se systémem protisluneční ochrany.

Protisluneční ochrana kromě očividné funkčnosti, obohacuje také vizuální efekt celé budovy.

Posuvné žaluzie v sobě spojují styl a funkčnost. Vytváří moderní vzhled obálky budovy a napomáhají k efektivnímu snížení přímého slunečního záření.

Rámy a profily žaluzii jsou provedeny z hiníku. Profily můžou byt fixní nebo posuvné. Systém je charakteristický svou jednoduchou výrobou.

Široký výběr lakování - dle palety RAL (Qualicoat 1518), lakování na lince DECORAL®, která dodá profilům jedinečný vzhled dekorů dřeva Aliplast Wood Colour Effect (Qualideco PL-0001), eloxování (Qualanod 1808), dvoubarevné lakování.

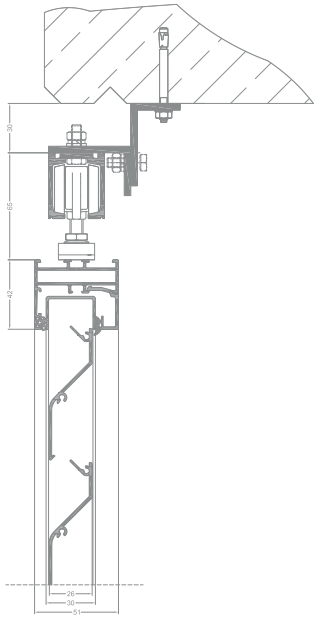

TECHNICKÉ INFORMACE

SYSTÉM	SYSTÉM	STAVEBNÍ HLOUBKA RÁMU	MAX. TLOUŠŤKA ZASKLENÍ
SLIDING SHUTTERS	Econoline	51 mm	37 mm

PROTIPOŽÁRNÍ SYSTÉMY

MC FIRE - PROTIPOŽÁRNÍ FASÁDNÍ SYSTÉM

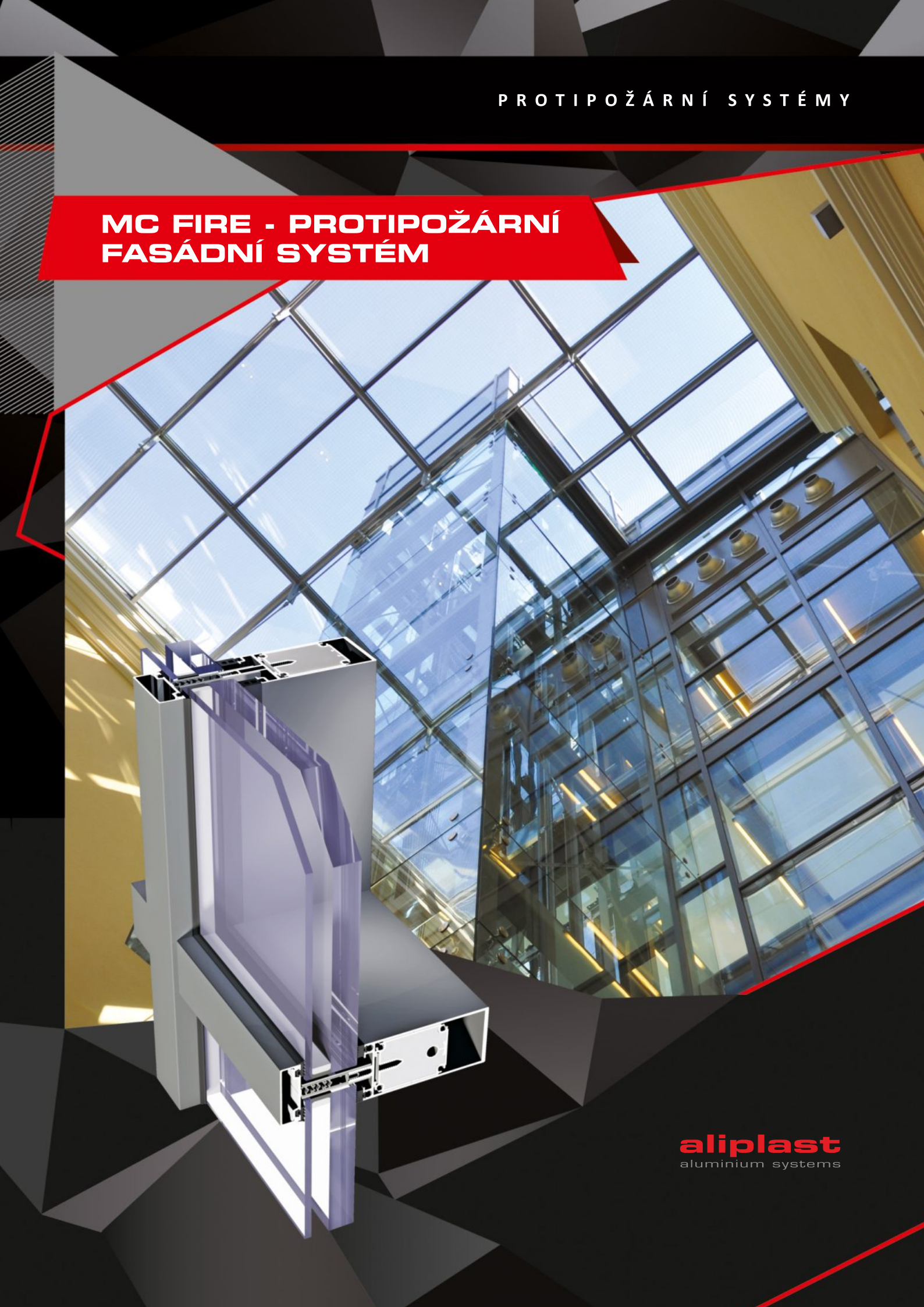

aliplast
aluminium systems

MC FIRE

POPIS SYSTÉMU

Protipožární fasádní systém s požární odolností až do EI60.

Konstrukce tohoto systému je založena na nosné rámové konstrukci sestávající z vertikálních (sloupů) a horizontálních (příček) hliníkových uzavřených profilů s pohledovou šířkou 55 mm.

Požární odolnosti je dosaženo výplněním sloupů a příček speciálními požárními vložkami - hliníkový profil vyplněný protipožární hmotou.

Vnější vzhled protipožární fasády je totožný s klasickou sloupo-příčkovou fasádou MC WALL. Umožňuje nám to provádět opticky neviditelné spoje standardní fasády a protipožární fasády.

Účinná požární ochrana systémů Aliplast není dosažena na úkor vnějšího vzhledu. Řešení navrhované společností Aliplast poskytují maximální bezpečnost a svobodu při architektonických návrzích.

Velký výběr maskovacích lišt umožňuje získat nejrůznější designový vzhled obvodového pláště.

Možnost lakování profilů dle palety RAL (Qualicoat 1518), lakování na lince DECORAL®, která dodá profilům jedinečný vzhled dekorů dřeva Aliplast Wood Colour Effect (Qualideco PL-0001), eloxování, dvoubarevné lakování.

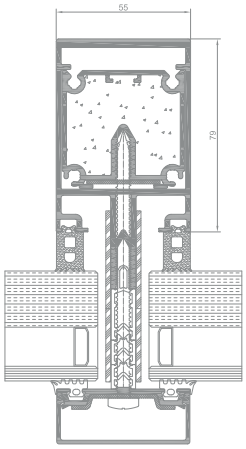

řez sloupem MC FIRE

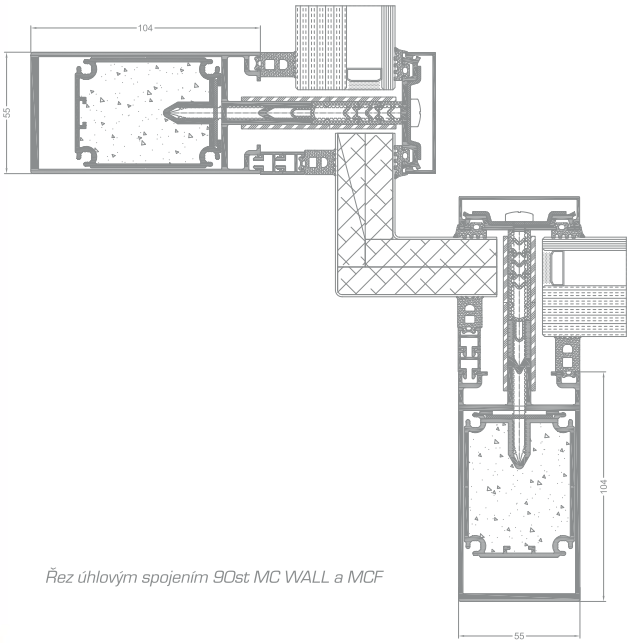

Řez úhlovým spojením 90st MC WALL a MCF

SPECIFIKACE VÝROBKU

SYSTÉM	HLOUBKA SLOUPŮ	HLOUBKA PŘÍČEK	TLOUŠŤKA ZASKLENÍ	AKUSTICKÁ ODOLNOST V dB	STATICKÉ HODNOTY	TUHOST PŘÍČEK
MC FIRE	10-326 mm /	10-294 mm /	4-59 mm		od 2,5-4092 cm4*	od 0,9-1831,1*

** Možnost použití dodatečných zesílení*

TECHNICKÉ INFORMACE

SYSTÉM	SOUČINITEL PROSTUPU TEPLÁ Uf	SPÁROVÁ PRŮVZDUŠNOST	ODOLNOST PROTI ZATÍŽENÍ VĚTREM	VODOTĚSNOST
MC FIRE	Uf od 1,03 W/m^{2}K	Třída AE1300, ČSN EN 12152	2600 Pa ± 3900 Pa ČSEN EN 13116:2004	Třída RE1500, ČSN EN 12154

** Tepelná izolace je závislá na použitých profilacích a použitém zasklení.*

PROTIPOŽÁRNÍ SYSTÉMY

MC GLASS FIRE



aliplast
aluminium systems

MC GLASS FIRE

POPIS SYSTÉMU

Protipožární fasádní systém s tmelenou spárou v požární odolností EI30 a EI60.

Konstrukce provedené na základě systému MC GLASS FIRE poskytují vysoký stupeň požární ochrany a to až EI60 dle ČSN EN 13501-2+A1:2010.

Charakteristika systému:

- výplň:
  - dvojsklo Vetrotech: 8 kalená/16/25 Contraflam
  - vnitřní požární zasklení
- Požární vložky sloupů a příček: hliníkové profily vyplněné požární hmotou Aestuver firmy Xella.
- Uchycení příček do sloupů: za pomocí 2 pinů průměru 6 a 1 pinu průměru 10 z nerezové oceli. Spoje sloupů a příček jsou chráněny bobtnajícími páskami.
- Prostor zasklení je vyplněn materiály, které izolují konstrukci jak požárně tak i tepelně.
- Pro získání hladkého vnějšího povrchu, mezery mezi skleněnými poli jsou vyplněny speciálním silikonem.

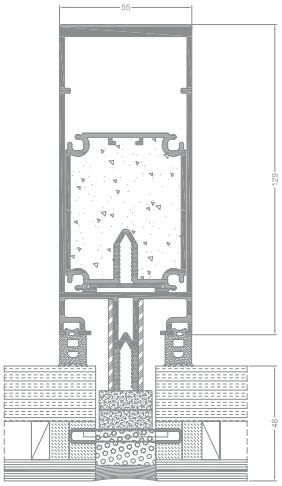

řez sloupem MC GLASS FIRE

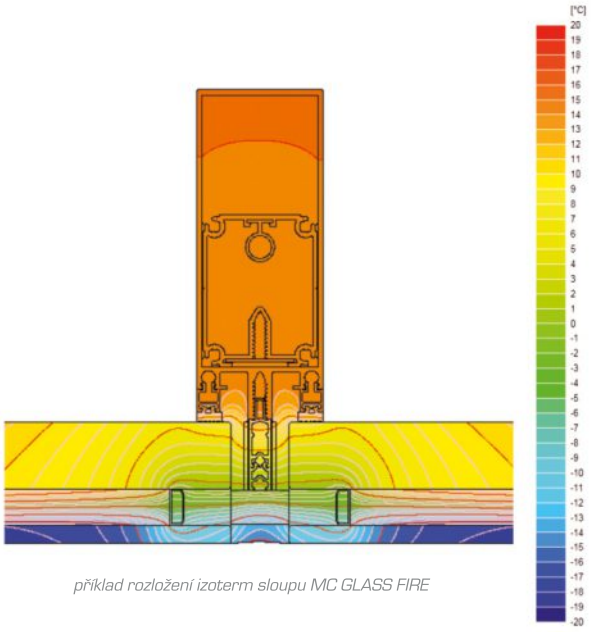

příklad rozložení izoterm sloupu MC GLASS FIRE

SPECIFIKACE VÝROBKU

SYSTÉM	HLOUBKA SLOUPŮ	HLOUBKA PŘÍČEK	TLOUŠŤKA ZASKLENÍ	AKUSTICKÁ ODOLNOST V dB	STATICKÉ HODNOTY	TUHOST PŘÍČEK
MCGF	10-326 mm /	10-294 mm /	67 mm		od 2,5-4092 cm4*	od 0,9-1831,1*

** Možnost použití dodatečných zesílení.*

TECHNICKÉ INFORMACE

SYSTÉM	SOUČINITEL PROSTUPU TEPLÁ Uf	SPÁROVÁ PRŮVZDUŠNOST	ODOLNOST PROTI ZATÍŽENÍ VĚTREM	VODOTĚSNOST
MCGF	Uf od 0,88 W/m^{2}K	Třída AE1300, ČSN EN 12152	2000 Pa ± 3000 Pa; EN 13116 : 2004	Třída Re1800; ČSN EN 12154

** Tepelná izolace je závislá na použitých profilacích a použitém zasklení.*

PROTIPOŽÁRNÍ SYSTÉMY

MC FIRE ROOF



aliplast
aluminium systems

MC FIRE ROOF

POPIS SYSTÉMU

Protipožární střešní světlí v požární odolností až do EI45.

Nosné profily konstrukce (sloupy) jsou vyztuženy odpovídajícími hliníkovými jádry, které jsou vyplněny a pokryty ohnivzdornými vložkami. Sloupky a příčky jsou vzájemně spojeny pomocí jehlic (pinů) z nerezové oceli.

Charakteristický:

- systém MC FIRE ROOF s použitím vhodného skla (různé dostupné varianty) dosahuje odolnosti REI45 (dle ČSN-EN 13501-2: 2016-07)
- konstrukce světlíku MC FIRE ROOF může být nakloněna od 0° do 80° (platí pro požární odolnost). Je možná i konstrukce sedlové střechy
- maximální rozměry zasklení 1300 x 2400 (EI30)
- tloušťky zasklení od 40 do 66 mm
- maximální hloubka sloupů je závislá od statických výpočtů a pohybuje se v rozmezí 104 až 326 mm
- maximální hloubka příček je závislá od statických výpočtů a pohybuje se v rozmezí 1113 až 297 mm

Možnost lakování profilů dle palety RAL (Qualicoat 1518), lakování na lince DECORAL®, která dodá profilům jedinečný vzhled dekorů dřeva Aliplast Wood Colour Effect (Qualideco PL-0001), eloxování (Qualanod 1808), bi-color.

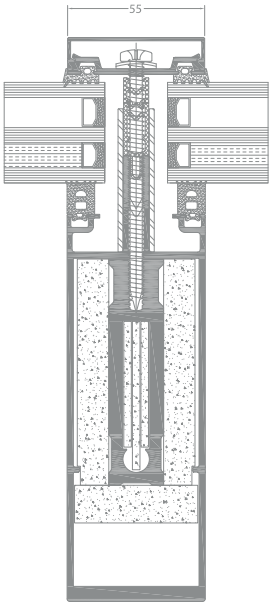

MC FIRE ROOF

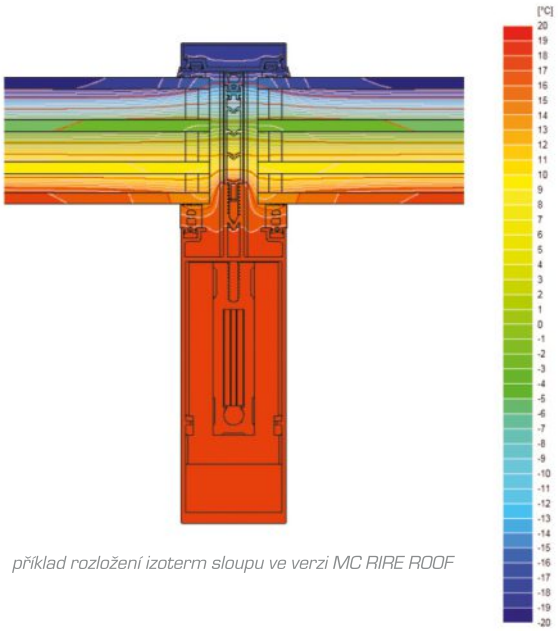

příklad rozložení izoterm sloupu ve verzi MC RIRE ROOF

SPECIFIKACE VÝROBKU

SYSTÉM	HLOUBKA SLOUPŮ	HLOUBKA PŘÍČEK	TLOUŠŤKA ZASKLENÍ	AKUSTICKÁ ODOLNOST V dB	STATICKÉ HODNOTY	TUHOST PŘÍČEK
MC FIRE ROOF	104-326 mm /	138,3 -294 mm /	40-66 mm		192,23 - 5177,13 cm4*	370,94 - 2429,84 cm4*

** Možnost použití dodatečných zesílení*

TECHNICKÉ INFORMACE

SYSTÉM	SOUČINITEL PROSTUPU TEPLA	SPÁROVÁ PRŮVZDUŠNOST	ODOLNOST PROTI ZATÍŽENÍ VĚTREM	VODOTĚSNOST
MC FIRE ROOF	Uf od 1,16 W/m^{2}K	Třída Ae1300 Pa; ČSN-EN 12152:2004	2600 Pa ± 3900 Pa ČSN-EN 13116:2004	Třída AE1500 Pa; ČSN-EN 12154:2004

** Tepelná izolace je závislá na použitých profilacích a použitém zasklení*

PROTIPOŽÁRNÍ SYSTÉMY

FR90



aliplast
aluminium systems

FR90

POPIS SYSTÉMU

Protipožární systém s přerušením tepelného mostu pro dveřní konstrukce a fixní příčky s protipožární odolností až do EI120.

- Stavební hloubka systému 90 mm
- symetrická konstrukce profilu, centrální komora vyplněná sadrovými vložkami (mezi tepelnými mosty) pro EI30, všechny komory vyplněné sádrovými vložkami pro EI60
- systém kompatibilní se systémem STAR 90 mm
- možnost použití dvojskla a trojskla (zasklení od 20 mm do 60 mm)
- možnost použití panelů (panel o tloušťce až 60 mm):
  - panely s výplní z minerální vlny (Up = 0,57 W/m^{2}K)
  - panely se sádrovou výplní
- použití: vnější a vnitřní konstrukce
- konstrukce: dveře jednokřídlové, dvoukřídlové, fixní zasklení
- maximální rozměry testované konstrukce: 6000 x 3000 mm (pevná stěna, jeden skleněný panel)
- jednobodové nebo vícebodové zámky, elektrozámky
- povrchové nebo válečkové závěsy
- dveře s prahem nebo bezprahové řešení
- okop (sokl)
- možnost použití ventilační mřížky
- optimalizace profilů (jeden typ profilu jako rám i dveřní křídlo)
- rychlá a snadná prefabrikace (bez opracování zasklívací lišty)
- Akustika - akustické zkoušky dvoukřídlých dveří s požární odolností EI30, EI60 pro vnitřní a vnější použití: od 39 do 47 decibelů.

Možnost lakování profilů dle palety RAL (Qualicoat 1518), lakování na lince DECORAL®, která dodá profilům jedinečný vzhled dekorů dřeva Aliplast Wood Colour Effect (Qualideco PL-0001), eloxování.

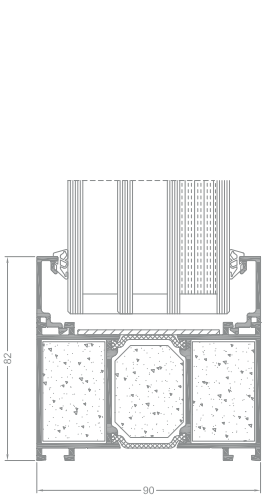

řez křídlem, fixem FR90

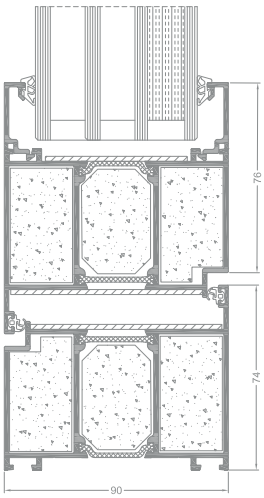

řez dveřmi FR90

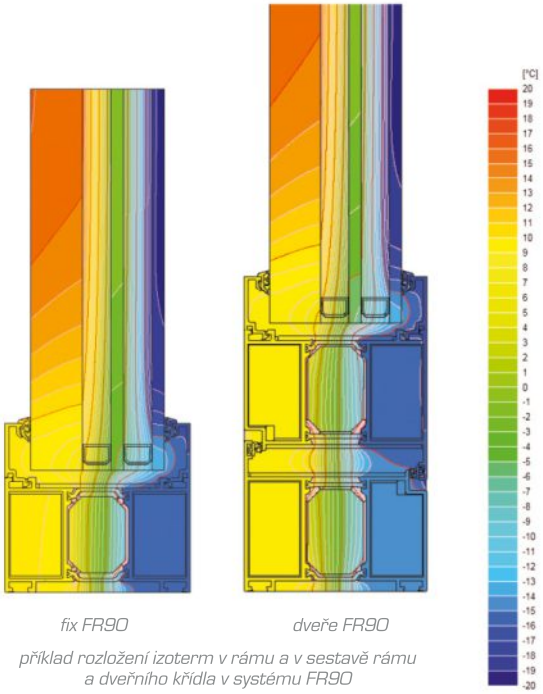

fix FR90 *dveře FR90*

příklad rozložení izoterm v rámu a v sestavě rámu a dveřního křídla v systému FR90

SPECIFIKACE VÝROBKU

SYSTÉM	HLOUBKA RÁMU / HLOUBKA KŘÍDEL / TLOUŠŤKA ZASKLENÍ	AKUSTICKÁ ODOLNOST V dB	MAXIMÁLNÍ ROZMĚRY PŘÍČKY	MAXIMÁLNÍ ROZMĚRY DVEŘÍ
FR90 fix	90 mm / — / fix 20 - 60 mm		EI30: 2200 x 4316 mm EI60: 2046 x 3966 mm EI90: 1500 x 3000 mm EI120: 1500 x 3000 mm	—
FR90 dveře	90 mm / 90 mm / dveře 20 - 60 mm		—	jednokřídlové EI30: 1541 x 2806 mm dvoukřídlové EI30: 2532 x 2928 mm jednokřídlové EI60: 1340 x 2440 mm dvoukřídlové EI60: 2680 x 2440 mm jednokřídlové EI90: 1450 x 2600 mm dvoukřídlové EI90: 2770 x 2600 mm

TECHNICKÉ INFORMACE

SYSTÉM	SOUČINITEL PROSTUPU TEPLA*	SPÁROVÁ PRŮVZDUŠNOST	ODOLNOST PROTI ZATÍŽENÍ VĚTREM	VODOTĚSNOST
FR90	Uf od 2.145 W/m^{2}K	Třída 4; ČSN EN 12207	C1 (400 Pa); ČSN EN 12210	A4 (150 Pa); ČSN EN 12208

** Tepelná izolace je závislá na použitých profilacích a použitém zasklení.*

PROTIPOŽÁRNÍ SYSTÉMY

FR65



aliplast
aluminium systems

FR65

POPIS SYSTÉMU

Protipožární systém dveřních konstrukcí a fixních stěn s požární odolností do EI30.

- stavební hloubka 65 mm
- symetrická konstrukce profilu, centrální komora vyplněna sádrovými vložkami (mezi tepelnými mosty)
- systém kompatibilní se systémem IMPERIAL 65 mm
- možnost použití panelů (panel loušťky 17 mm):
  • sádrokartonové desky
- použití: vnitřní konstrukce
- konstrukce: dveře jednokřídlové, dveře dvoukřídlové, fixní zasklení
- jednobodové nebo vícebodové zámky, elektrozámky
- povrchové závěsy
- dveře s prahem nebo bezprahové řešení
- okop (dveřní sokl)
- optimalizace profilů (jeden typ profilu dveřního rámu a křídla)
- rychlá a snadná prefabrikace (bez opracování zasklívací lišty)
- Akustika – akustické zkoušky dvoukřídlových dveří s požární odolností EI30, EI60 pro interiérové použití: od 37 decibelů, sádrokartónový panel 33 decibelů.

Možnost lakování profilů dle palety RAL (Qualicoat 1518), lakování na lince DECORAL®, která dodá profilům jedinečný vzhled dekorů dřeva Aliplast Wood Colour Effect (Qualideco PL-0001), eloxování (Qualanod 1808), bi-color.

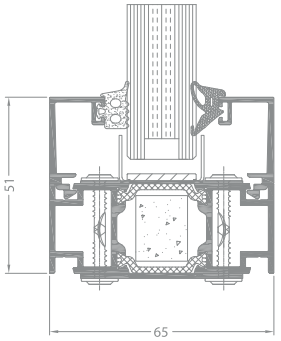

řez křídlem FR65

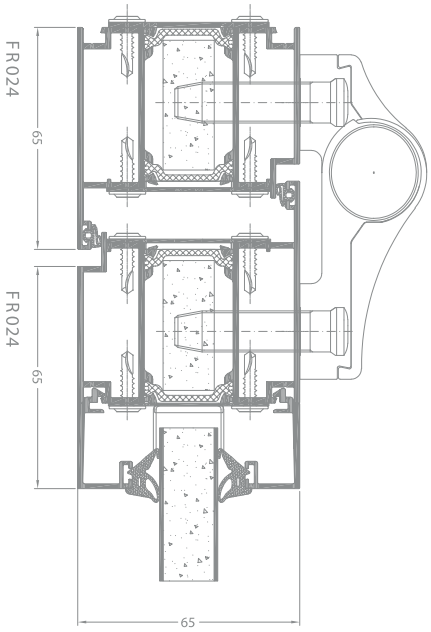

řez dveřmi FR65

SPECIFIKACE VÝROBKU

SYSTÉM	HLOUBKA RÁMU	HLOUBKA KŘÍDEL	TLOUŠŤKA ZASKLENÍ	AKUSTICKÁ ODOLNOST V dB	MAXIMÁLNÍ ROZMĚRY FIXNÍ STĚNA	MAXIMÁLNÍ ROZMĚRY DVEŘE
FR65	65 mm	65 mm	17-46 mm		rozměry příčky EI30: 4930 x 3100 mm	dveře jednokřídlové EI30: 1450 x 2500 mm dveře dvoukřídlové EI30: 2690 x 2500 mm

PROTIPOŽÁRNÍ SYSTÉMY

FR90 SLIDE



aliplast
aluminium systems

FR90 SLIDE

POPIS SYSTÉMU

Protipožární automatický posuvný systém s protipožární odolností do EI30 dle ČSN-EN 1634-1+A1:2018-03.

Charakteristický:

- příslušné komory profilů jsou vyplněny ohnivzdornými vložkami
- univerzálnost a sjednocení profilů se systémem FR90
- estetické labyrintové spojení křídel
- symetrické zasklení
- maximální rozměry konstrukcí: šířka 4900 x výška 3500 mm
- maximální rozměry zasklení křídla: 1193,5 x 2339 mm,
- maximální rozměry křídla: 1369 x 2472 mm
- doporučované pohony: DORMA, GEZE
- konstrukce:
  - jednokřídlové a dvoukřídlové
  - posuvné
  - dveře s horními a bočními světlíky.

Použití systému FR90 SLIDE: veřejné a komerční budovy.

Možnost lakování profilů dle palety RAL (Qualicoat 1518), lakování na lince DECORAL®, která dodá profilům jedinečný vzhled dekorů dřeva Aliplast Wood Colour Effect (Qualideco PL-0001), eloxování (Qualanod 1808), bi-color.

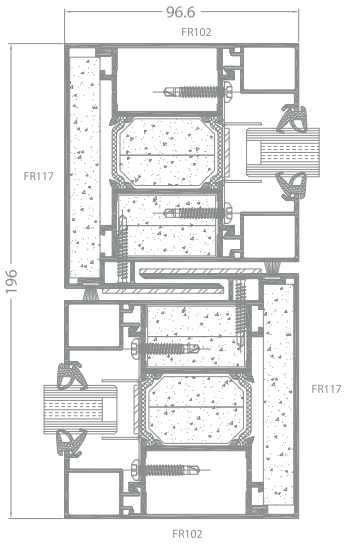

FR90 SLIDE

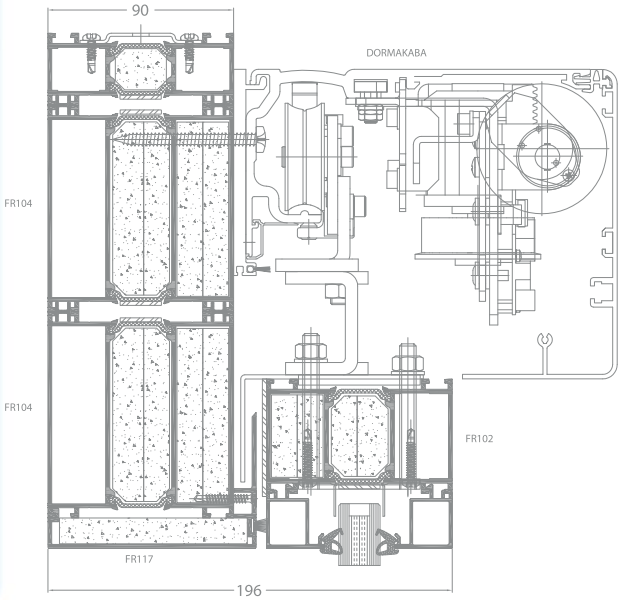

SPECIFIKACE VÝROBKU

SYSTÉM	MAXIMÁLNÍ ROZMĚRY KŘÍDLA	MAXIMÁLNÍ ROZMĚRY ZASKLENÍ	KONSTRUKCE TYP	TŘÍDOU POŽÁRNÍ ODOLNOSTI
FR90 SLIDE	1369 x 2472 mm	1193,5 x 2339 mm	jednokřídlové a dvoukřídlové, posuvné, dveře s horními a bočními světlíky	EI 30 /ČSN EN 1634-1+A1:2018-03

ZÍMNÍ ZAHRADY

VICTORIAN PLUS



aliplast
aluminium systems

VICTORIAN PLUS

POPIS SYSTÉMU

Systém zimních zahrad s přerušením tepelného mostu.

Charakteristika systému:

- spojování krokví s okapem a hřebenem pomocí úhlových spojovacích závěsů;
- systém VT+ nabízí rohová spojení v různých úhlech: kokávní a konvexní;
- dostupné košové nosníky, svorníky a krokve různých šířek, které nám umožňují rozpětí střechy zimní zahrady od 1,8 do 4,5 m;
- varianta dodatečné rýny - kotvena do okapního profilu;
- rýna a okapní profil můžou být uchycené pod různými úhly: 90, 135 a 150;
- pro standarní úhly exisují systémové svorníky;
- různé ornamentní profily.

Systém je plně kompatibilní s dalšími systémy Aliplast (opláštění, dveře, zdvižně-posuvné dveře, atd.)

Systém VT splňuje požadavky tepelné izolace profilů, vodotěsnosti a zatížení větrem. Garantuje potřebnou ventilaci při použití systémových ventilačních zařízení.

Široký výběr lakování - dle palety RAL (Qualicoat 1518), lakování na lince DECORAL®, která dodá profilům jedinečný vzhled dekorů dřeva Aliplast Wood Colour Effect (Qualideco PL-0001), eloxování, dvoubarevné lakování.

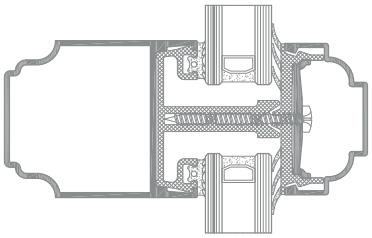

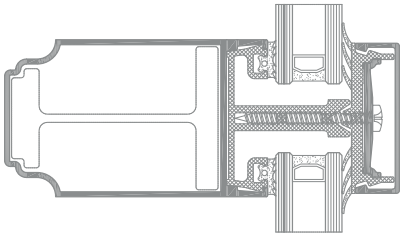

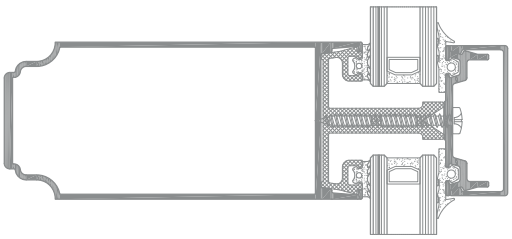

dostupné varianty vnějších krycích lišt a vnitřních sloupů

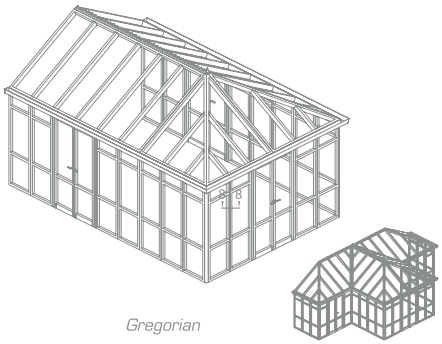

Gregorian

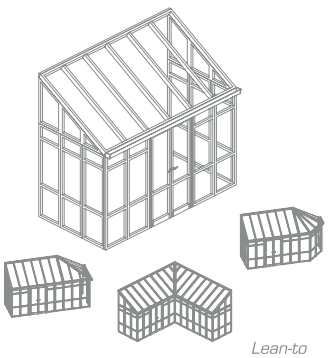

Lean-to

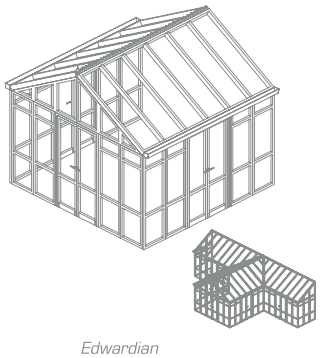

Edwardian

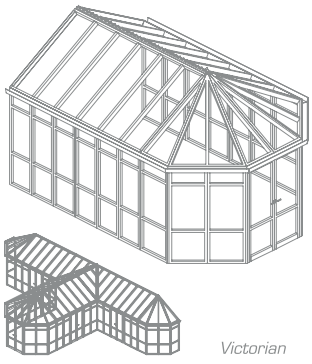

Victorian

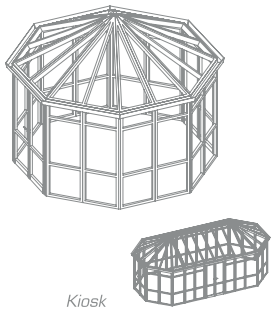

Kiosk

příkladové tvary zimních zahrad / systém VT+

ZÍMNÍ ZAHRADY

ALIVER 2000+



aliplast
aluminium systems

ALIVER 2000+

POPIS SYSTÉMU

Systém zimních zahrad s přerušením tepelného mostu.

Systém je plně kompatibilní s dalšími systémy Aliplast (opláštění, dveře, zdvižně-posuvné dveře, atd.)

Systém zajišťuje tepelný komfort od ~2.0 W/m^{2}K.

Charakteristika systému:

- nosné prvky konstrukce v interiéru, hloubka krokvi 105 mm nebo 125 mm;
- krokve a vnější maskovací lišty ve variantě soft (oblé) nebo obdélníkové;
- různé provedení rýnových profilů;
- v nabídce systémové rýnové svody;
- možnost zesílení krokví hliníkovými nebo ocelovými profily;
- systémové kloubové spojení rýnového profilu a hřebenového profilu;
- sklon 5-45°;
- systém je přizpůsoben pro výplně z polykarbonátu, jednoduchého skla a dvojskla.

Systém Aliver 2000+ splňuje požadavky tepelné izolace profilů, vodotěsnosti a zatížení větrem. Garantuje potřebnou ventilaci při použití systémových ventilačních zařízení.

Široký výběr lakování - dle palety RAL (Qualicoat 1518), lakování na lince DECORAL®, která dodá profilům jedinečný vzhled dekorů dřeva Aliplast Wood Colour Effect (Qualideco PL-0001), eloxování, dvoubarevné lakování.

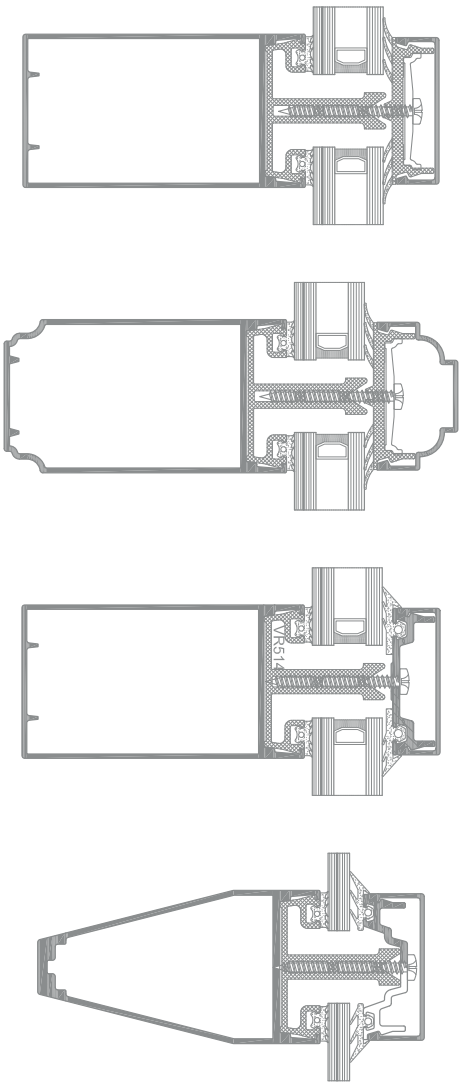

dostupné varianty vnějších a vnitřních lišt

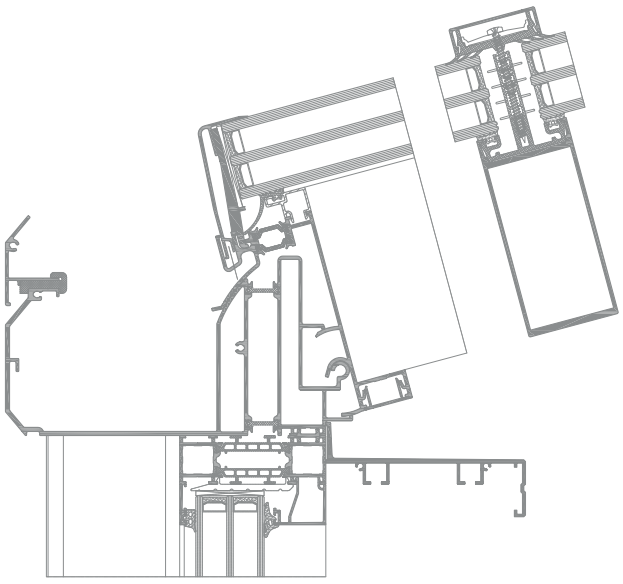

konstrukční úzel střechy a opláštění VR 2000+

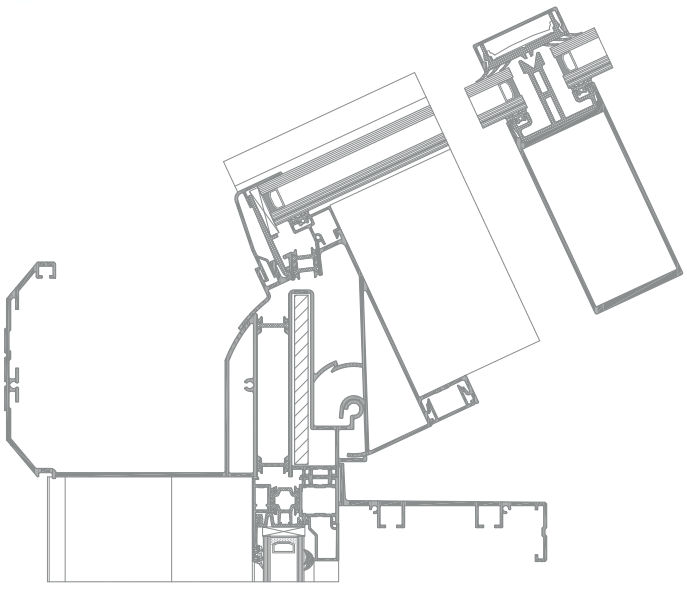

konstrukční úzel střechy a opláštění VR 2000+

ZÍMNÍ ZAHRADY

TERRASSENDACH



aliplast
aluminium systems

TERRASSENDACH

POPIS SYSTÉMU

Přístřešky, pergoly, terasy.

Systém Terrassendach je přizpůsoben do výplní z polykarbonátu, jednoduchého skla i dvojskla.

Dostrupné varianty systému:

- okap s nosnou krokví z exteriéru
- čtyřspádové zastřešení z různymi druhy nosných krokví, kotvených z exteriéru
- dvouspádové zastřešení s krokví z exteriéru
- zastřešení s košovými rýnami a vnější krokví.

Charakteristika systému:

- rozpětí mezi krokvemi do 600 cm
- hloubka nosné krokve do 600 cm*

  **při dodržení VSG 10 mm a rozpětím mezi krokvemi 80 cm, zatížení sněhem 85 kg/m², součinitel průhybu L/200*
- nosná konstrukce s různými variantami rýny
- je možné montovat protisluneční zábrany do bočních nosníků konstrukce
- široká škála žlábových odtoků
- úhly zastřešení mezi 5 a 25°
- varianta uchycení osvětlení přes přítlačnou lištu
- rychlé zpracování

Široký výběr lakování - dle palety RAL (Qualicoat 1518), lakování na lince DECORAL®, která dodá profilům jedinečný vzhled dekorů dřeva Aliplast Wood Colour Effect (Qualideco PL-0001), eloxování, dvoubarevné lakování.

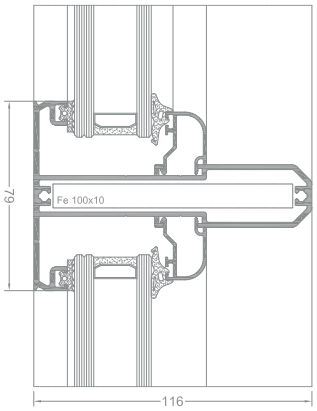

varianta zasklení s lištou

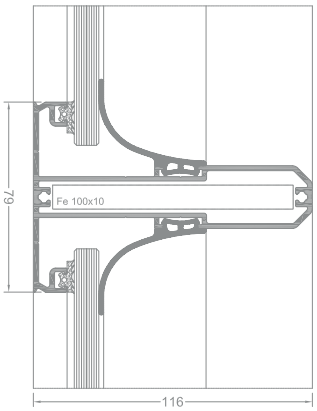

varianta zasklení s těsněním

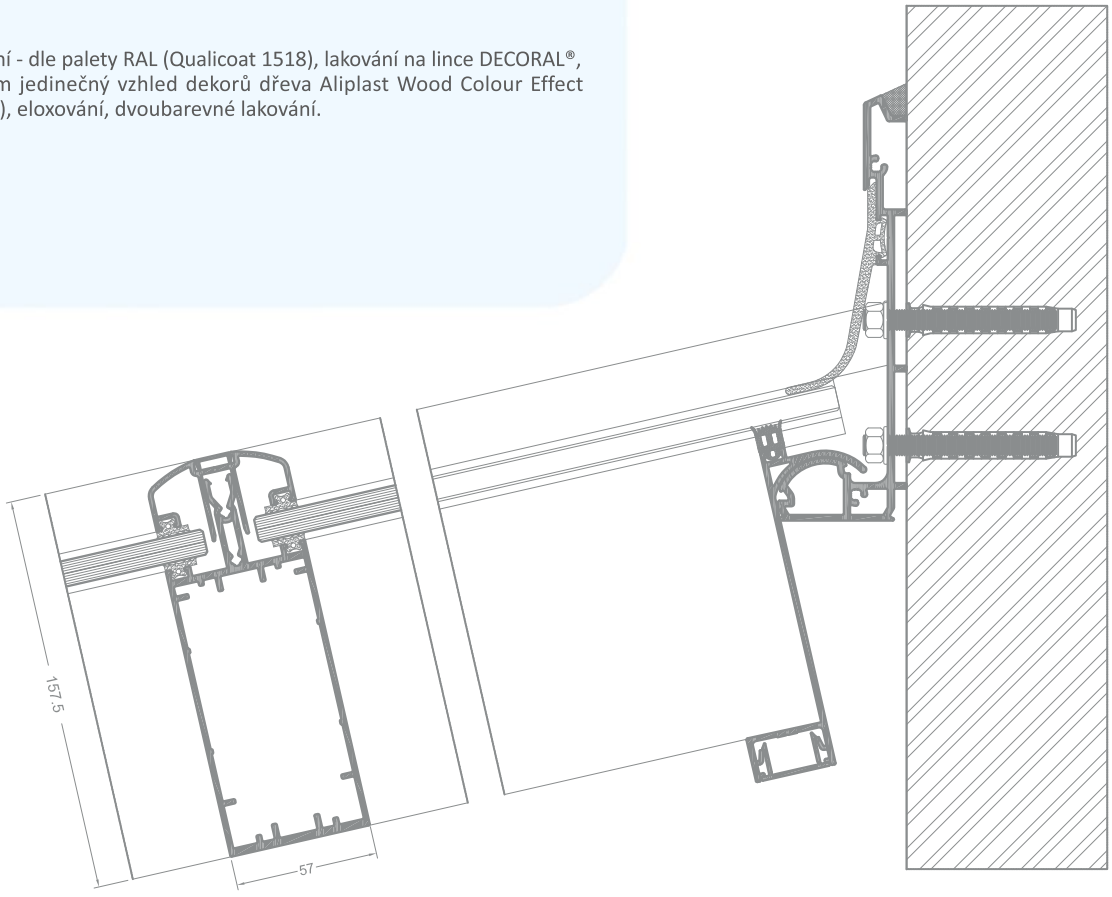

příkladové spojení střechy na stěnu

INSECT SYSTEM



aliplast
aluminium systems

INSECT SYSTEM

POPIS SYSTÉMU

Systém sítí proti hmyzu (plisé).

Toto řešení lze instalovat jak v okenních výklencích, tak přímo na okenním rámu. Velmi důležitou možností je možnost volby směru posuvu moskytiéry: bočně, centrálně nebo oboustranně, což umožňuje jedinečný systém hladkých posuvů.

Certifikovaná plisovaná síť použitá v konstrukci je vyrobena z vysoce kvalitního materiálu odolného vůči dešti, prachu, UV záření a větru.

Obrovskou výhodou je nízkoprahová konstrukce moskytiéry, obzvláště pokud v domě žijí děti, starší lidé nebo invalidé, pro které vysoký práh může představovat překážku volného pohybu.

Posuvný profil moskytiéry je vybaven rukojetí pro snadné otevírání a magnety, které drží síť v uzavřené poloze.

Kromě standardní šedé nebo černé sítě mohou zákazníci také objednat barevnou síť, metalizovanou síť (odrážející sluneční paprsky) nebo antialergickou síťku.

Moskytiéry nemusí být pro zimní období demontovány, protože všechny materiály, z nichž byly vyrobeny, jsou odolné vůči povětrnostním vlivům.

Insect systém je ideální pro okna a dveře s velkými plochami (zejména pro balkónové a terasové dveře).

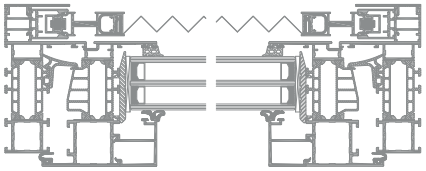

řez oknem

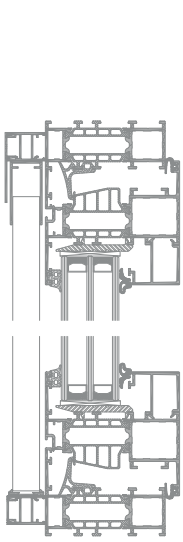

řez oknem

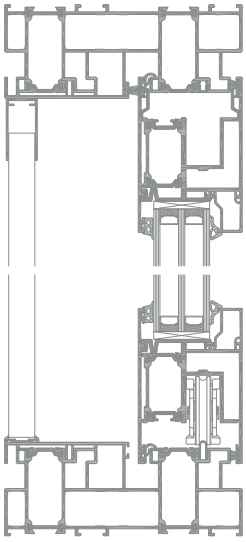

řez dveřmi HS

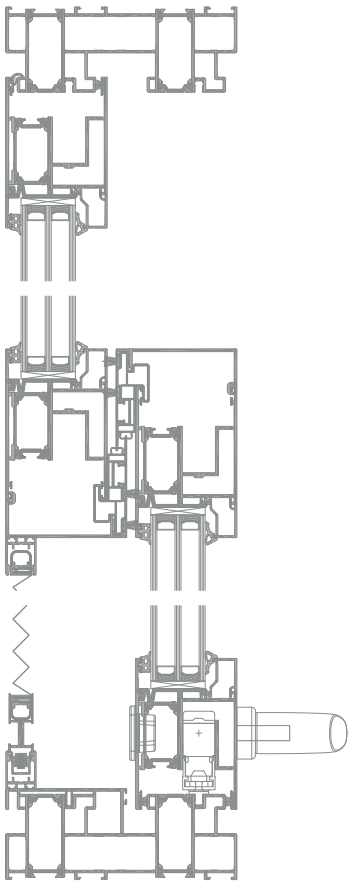

řez dveřmi HS

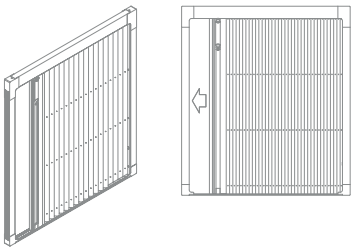

Plisovaná moskytiéra jednostranná bočně posuvná

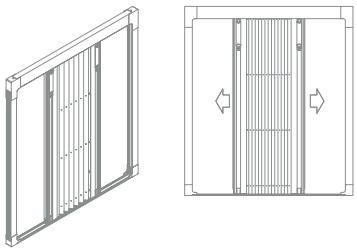

Plisovaná moskytiéra oboustranná

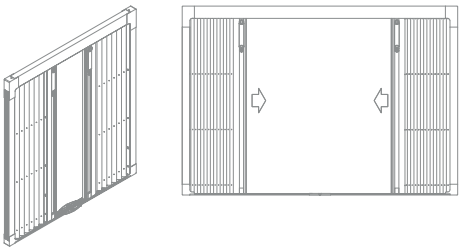

Plisovaná moskytiéra oboustranná centrálně posuvná

FLYSCREEN



MACASSAR



aliplast
aluminium systems

FLYSCREEN

POPIS SYSTÉMU

Rámové konstrukce vyplněné síť proti hmyzu.

Montují se na okna, dveře, vitríny, balkóny, atd.

Dostupné varainty posuvné nebo otevíravé.

Systém ochrany proti hmyzu umožňuje dostatečné větrání místností.

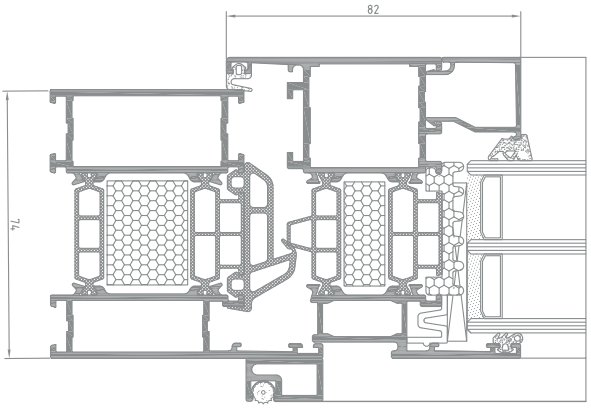

řez: Superial + Flyscreen

Mac

POPIS SYSTÉMU

Systém hliníkových zábradlí.

Do výplní zábradlí se používá systémové hliníkové příčky (vodorovné nebo svislé), skleněné výplně nebo plné výplně.

Systém lze použit i jako hliníkové madla kotvené do stěn.

Hliníkové zábradlí jsou charakteristické svou životností a bezúdržbovostí.

Systém hliníkových zábradlí nachází svoje uplatnění ve školách, komerčních budovách, soukromých domech, atd.

Široký výběr lakování - dle palety RAL (Qualicoat 1518), lakování na lince DECORAL®, která dodá profilům jedinečný vzhled dekorů dřeva Aliplast Wood Colour Effect (Qualideco PL-0001), eloxování, dvoubarevné lakování.

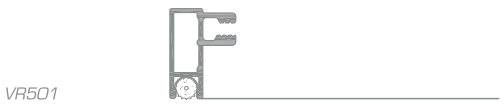

VR501



FL005



FL006



FL007



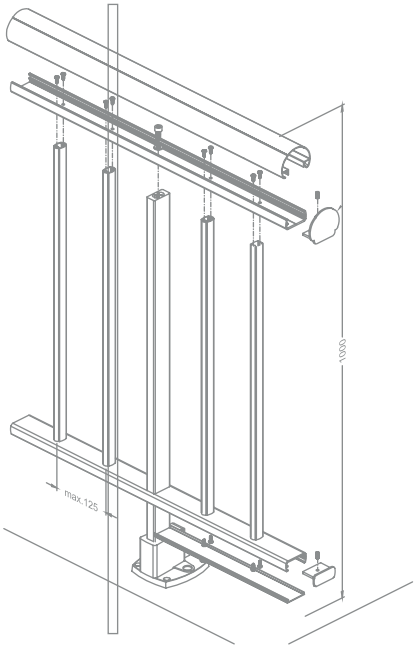

POZNÁMKY

DESIGNING | EXTRUSION | FABRICATION | DISTRIBUTION | POWDER COATING

aliplast

aluminium systems



www.aliplast.cz

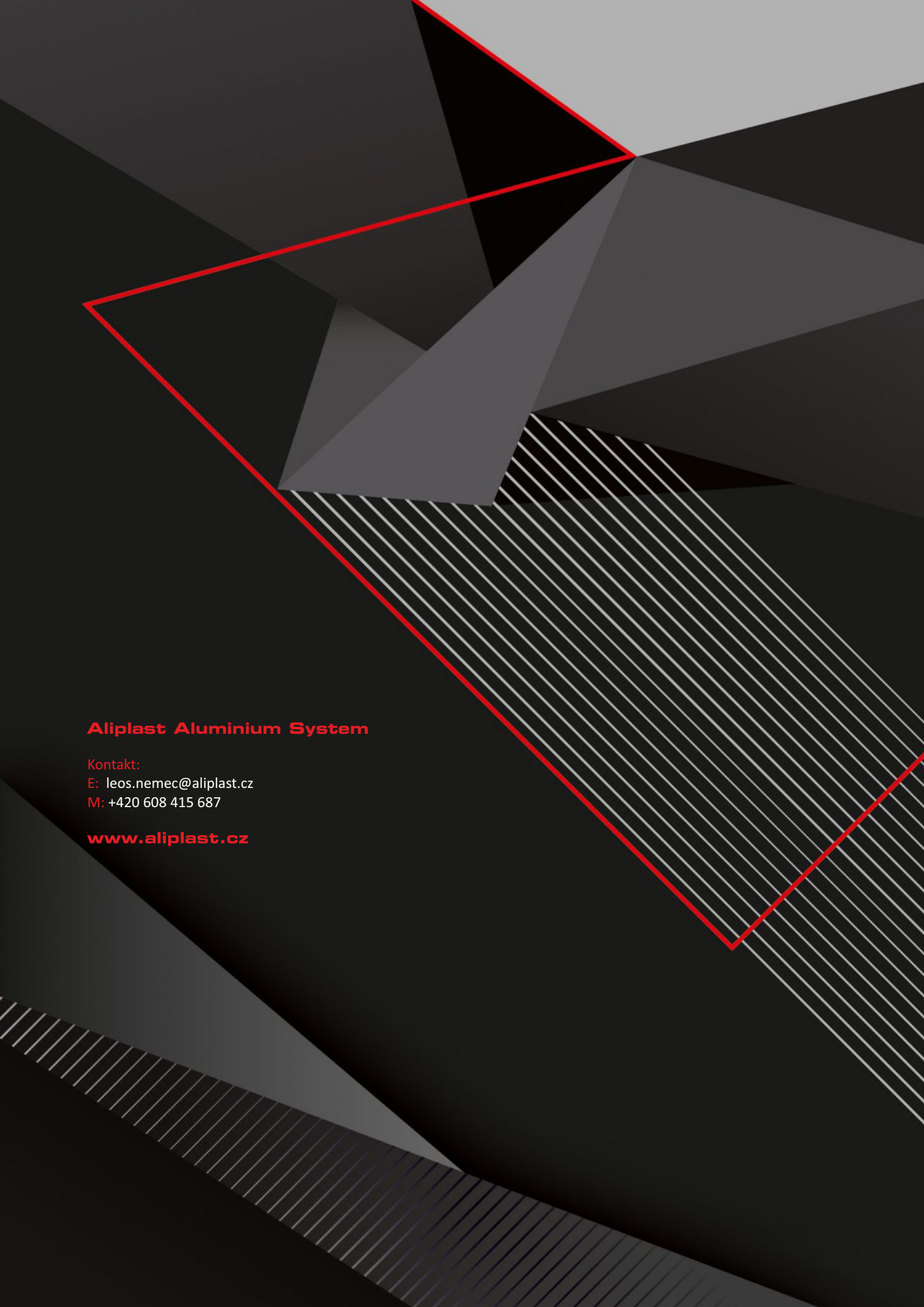

Aliplast Aluminium System

Kontakt:
E: leos.nemec@aliplast.cz
M: +420 608 415 687

www.aliplast.cz